«ԽՈՅԱՆՔ» ՍՊԸ

Լիցենզիա N-ՔՊԼ 001379, 1-ին դաս

ՀՀ կրթության, գիտության, մշակույթի և սպորտի նախարարություն:
Պայմանագիր՝ N ՀՀԿԳՄՍՆԳՀԾՁԲ-24/84

ԱՇԽԱՏԱՆՔԱՅԻՆ ՆԱԽԱԳԻԾ

«Երևանի պարարվեստի պետական քոլեջ» ՊՈԱԿ-ի
վերանորոգման աշխատանքների նախագծանախահաշվային
փաստաթղթերի մշակման ծառայություններ

Համաձայնեցված է՝

՝ _____

_____ _____2025թ

Գիրք-3 Աշխատանքային գծագրեր:
Ճարտարապետաշինարարական մաս

«ԽՈՅԱՆՔ» ՍՊԸ.

Տնօրեն՝ Է. Հովսեփյան

ՆԳՃ՝ Է. Հովսեփյան

Հրազդան 2025թ

ՆԱԽԱԳԾԻ ԿԱԶՄԸ

Գիրք-1 Ընդհանուր բացատրգիր, Ելակետային նյութեր,

Գիրք-2 Շինարարության արտադրության կազմակերպում

Գիրք-3 Ճարտարապետաշինարարական մաս

Գիրք-4 Էլեկտրոտեխնիկական մաս, Հակահրդեհային ազդարարում, Տեսահսկման համակարգ, Լոկալ ցանց և հեռախոսակապ,

Գիրք-5 Ներքին ջրամատակարարում և ջրահեռացում, Տաք ջրամատակարարում, Ինքնաշխատ հրդեհաշիջման համակարգ:

Գիրք-6 Օդափոխություն և օդի լավորակում

Գիրք-7 Նախահաշիվ

Աշխատանքային թերթերի լրակազմը

Թերթ	Անվանումը	Ծանոթություն
ՃԼ-1	Աշխատանքային թերթերի լրակազմը	
ՃԼ-2	Բացատրագիր	
ՃԼ-3	Տարածքի կազմակերպման հատակագիծ Մ 1:500	
ՃԼ-4	Լուսանկարներ	
ՃԼ-5	Գլխավոր մուտքի կազմակերպում	
ՃԼ-6	Արգելապատնեշ, պտուտաղոնակ, մետաղական բազրիք	
ՃԼ-7	Քանդման և հարդարման աշխատանքների նկարագիր	
ՃԼ-8	Միջնորմների կառուցում	
ՃԼ-9	Հատակների մասնագիր	
ՃԼ-10	Հարդարման աշխատանքների մասնագիր /սկիզբը/	
ՃԼ-11	Դռների մասնագիր	
ՃԼ-12	Սանիտարական հանգույցների նախագծային լուծումներ	
ՃԼ-13	Սանիտարական հանգույցների հատակագծային լուծումներ	
ՃԼ-14	Ճաշարանի վերահատակագծման և կահավորման հատակագիծ Մ 1:100	
ՃԼ-15	Ճաշարանի սարքավորումների մասնագիր	
ՃԼ-16	Ճաշասրահի ինտերիեր	
ՃԼ-17	Ճաշարանի պատերի փռվածք	
ՃԼ-18	Հատակագիծ -3.600 նիշում Մ1:200 /Չափագրություն/	
ՃԼ-19	Հատակագիծ 0,000 նիշում Մ1:200 /Չափագրություն/	
ՃԼ-20	Հատակագիծ 3.600 նիշում Մ1:200 /Չափագրություն/	
ՃԼ-21	Հատակագիծ 7.200 նիշում Մ1:200 /Չափագրություն/	
ՃԼ-22	Հատակագիծ -3.600 նիշում Մ1:200 /Վերանորոգում/	
ՃԼ-23	Հատակագիծ 0.000 նիշում Մ1:200 /Վերանորոգում/	
ՃԼ-24	Հատակագիծ +3.600 նիշում Մ1:200 /Վերանորոգում/	
ՃԼ-25	Հատակագիծ +7.200 նիշում Մ1:200 /Վերանորոգում/	

ԲԱՑԱՏՐԱԳԻՐ

Նախագծվող կառույցուի նկարագիրը՝

«Երևանի պարարվեստի պետական քոլեջ» ՊՈԱԿ-ի շենքի կառուցվածքը՝

Վերգետնյա հատվածում հողի նիշից մոտ երկու մետր բարձրության պատերը կառուցված են բազալտե շարվածքով, մնացած մասերում ամբողջ բարձրությամբ արտաքին պատերը կառուցված են տուֆ քարով «Միդիս» շարվածքով: Ճակատային կողմերից, Մոսկովյան և Բայրոնի փողոցների կողմց արտաքին պատերը սրբատաշ են, բակի կողմից ցեմենտավազե սվաղ:

Անհրաժեշտություն կա շենքի ճակատը Մոսկովյան և Բայրոնի փողոցների կողմց ջրաշիթով մաքրել:

Արտաքին և ներքին կրող պատերի շարվածքի հաստությունը 70սմ է: Մրջնորմների շարվածքի հասատությունը հիմնականում 20սմ է, որոշ տեղերում 10սմ: Նկուղային հարկում միջնորմները հիմնականում քայքայված են, կրող պատերից և առաստաղներից առանձնացված: Նկուղային հարկի քայքայված միջնորմները անհրաժեշտ է ամբողջությամբ քանդել և նորը կառուցել, համաձայն նոր հատակագծային լուծումների:

Միջհարկային ծածկերը իրականացվել են միաձույլ երկաթբետոնից:

Տանիքը իրականացված է փայտյա կոնստրուկցիաներով: Տանիքի ծածկը իրականացված է պողպատյա սև թիթեղով, տանիքածածկը ներկված է յուղաներկով: Տանիքի երկու հատված 211,6քմ և 61,1քմ մակերեսներով քայքայված են, անհրաժեշտություն կան փոխելու:

Ղեկավարվելով պայմանագրի տեխնիկական առաջադրոնքով, գնահատելով վերանորոգվող օբյեկտի տեխնիկական վիճակը, ուսումնասրիելով գոյություն ունեող ինժեներական ցանցերի աշխատանքը, բացակա ցանցերի նախագծման անհրաժեշտությունը, ինչպես նաև ուսումական կազմակերպության գործունեությունը անհրաժեշտ մակարդակով ապահովման պահանջները: Նախագծային կազմակերպության կողմից իրականացվում են նախագծանախահաշվային փաստաթղթերի մշակման աշխատանքներ հետևյալ կազմով և լուծումներով:

ա/ համաշինարարական աշխատանքներ՝

- Նախագծով իրականացվել են հատակագծային փոփոխություններ: Հատակագծում նշված 64,65,66 պարասրահների սաների համար ըստ նոր հատակագծային լուծումների նախատեսված են հանդերձահարաններ սանիտարական: Հատակագծում նշված 31 և 32 հանդերձարանները նախատեսված են սպորտ դալիճում պարապող սովորողների համար, սպորտ դալիճում պարապմունքների դուրս, հանդիսությունների դահլիճում միջոցառումների ժամանակ նշված հանդրձարանները կարող են ծառայել որպես դերասանների հանդերձարաններ: Նկուղային և մնացած հարկերում գտնվող սանիտարական հանգույցների միջնորմները քանդվում են նրանց փոխարեն տեղադրվում են նոր միջնորմեր: Բոլոր սանիտարական հանգույցերը ամբողջությամբ վերանորոգվում են, փոխվում են նաև սանիտարական սարքավորումները:

  Նկուղային հարկում գտնվող ճաշարանի հատակագծային լուծումները փոխվում են և բերվում ներկայումս գործող սանիտարական նորմաների պահանջների:

  Հաշմանդամություն ունեցող անձանց համար հատակագծում նշված թիվ-63 աստիճանավանդակի հատվածից նախատեսվում է իրականացներ մուտք: Այս հատվածում բակի և աստիճանավանդակի նիշերը համընկնում են: Համընկնում են նաև 0,000 նիշում գտնվող ուսումարանի գլխավոր մուտքի և նախասրահի նիշերը, նախասրահի ներսում հատվածների միջև եղած 0,45մ նիշեր տարբերությունը հաշմադամների կողմից հաղթահարելո համար նախատեսվում է տեղադրել թեթև կոնստրուկցիաից թեքահարթակ: Նկուղային հարկում նախատեսված է սանիտարական հանգույց հաշմանդամություն ոնեցող անձանց համար:
- Նախագծով նախատեսվում է նաև քայքայված տանիքի ծածկի երկու՝ 211,6քմ և 61,1քմ մակերեսներով հատվածների փոխարինում:

Նախագծով նախատեսվում է՝

Քանդման աշխատանքներ՝ Պատերի գաջի սվաղի քանդում, հատակների քանդում, դռների քանդում:

Կատարվող աշխատանքներ՝

- Նկուղային հարկում միջնորմների քանդում, ըստ ներկայարցված հատակագծային լուծումների նոր միջնորմների կառուցում: Նկուղային հարկի պատերի գաջի սվաղի քանդում, նոր կառոցված միջնորմների և սվաղից մաքրված պատերի գաջի սվաղում: Մնացած հարկերում փսասված հատվածներում գաջե սվաղի քանդում, նորի իրականացում: Հիմնական՝ բավարար վիճակում գտնվող պատերի գաջի սվաղի վերանորոգում գիպսոնիտով՝ քսահարթեցմամբ: Միջանցքի, դասասենյակների, վարչական սենկակների պատերի ներկում բարձրորակ լատեքսային ներկով: Ճաշարանի խոհանոցային հատվածի, սանիտարական հանգույցների, ցնցուղարանների պատերի երեսապատում կերամիկական սալիկներով: :
- Միջանցքներում արմսթրոնգ, կախովի առաստաղ իրականացում: Դասասենյակների և վարչական սենյակների կախովի առասպաղների իրականացում գիպսաստվարաթղթից 600x600x8մմ չափսերս սալիկներով, ցինկապատ պրոֆիլավոր հիմնակմախքի վրա: Սանիտարական հանգույցների, ցնցուղարանների ցինկապատ պրոֆիլավոր հիմնակմախքի վրա պլաստմասսից կախովի առաստաղների իրականացում:
- Հատակների կառուցում՝ միջանցքների, ճաշասրահի հատակներ հատակների իրականացում մամլոգրանիտե սալերով: Դասասենյակների և վարչական սենյակներում կառուցել լամինատե հատակներ: Պարասրահներում իրականացվում են վինիլային հատակներ փայտյա հիմքի վրա: Ճաշարանի խոհանոցային հատվածում, ինչպես նաև սանիտարական հանգույցերում տեղադրել կերամիկական սալիկներց հատակներ: Նկուղային հարկում պահեստային և որոշ տնտեսական սենյակներում կառոցել բետոնե հատակներ: Նկուղային հարկի հատակների մի մասը նախատեսվել է ամբողջությամբ քանդել և նորը կառուցել ըստ ներկայացված կոնստրուկտիվ շերտերի:
- Ներքին ՊՎՔ-ի դռների տեղադրում ըստ դռների նկարագրի: Նոր տեղադվող դռները պետք է իրականացվեն նախագծում ներկայացված նկարվածքին և ապահովեն բարձր որակային հատկություններ:
- Աստիճանավանդակի ճաղաշարերի փոխարինում և աստիճանների երեսապատում մամլոգրանիտե սալիկներով
- անվտանգության համակարգերի կառուցում շենքի ներսում և շենքի տարածքում նախատեսվում է մուտքի վերականգնում և աստիճանավանդակի վերանորոգում, նոր բազալտե սալիկներով երեսպատում:
- արտաքին հարդարում՝ Բայրոն-Մոսկովյան փողոցների կողմից ճակատների ջրաշիթով մաքրում:
- ճակատի վերականգնման անհրաժեշտություն չկա:

Կառույցի պատող կոնստրուկցիաների և ինժեներական ցանցերի էներգոարդյունավետությունը

Շենքի նախագծային լուծումները, նախատեսված կառույցի պահանջվող ջերմամեկուսիչ բնութագրերի պահպանմամբ:

Շենքի պատերը կառուցված են 700մմ հաստության Միդիս տուֆ քարե շարվածքով:

Շենքի պատող կառուցվածքները համապատասխանում են տվյալ տարածաշրջանի ջերմամեկուսիչ պահանջներին:

						ՀՀ կրթության, գիտության, մշակույթի և սպորտի նախարարություն: Պայմանագիր՝ N ՀՀԿԳՄՍՆԳՀԾՁԲ-24/84:			
						«Երևանի պարարվեստի պետական քոլեջ» ՊՈԱԿ-ի վերանորոգման աշխատանքների նախագծանախահաշվային փաստաթղթերի մշակման ծառայություններ			
նգճ		Է. Հովսեփյան				Ճարտարապետաշինարարական մաս /Վերանորոգում/	Էտապ	Թերթ	Թերթեր
							ԱՆ	ՃԼ-2	25
նախագծեց		Տ. Ազատյան							
						Բացատրագիր	«ԽՈՅԱՆՔ» ՍՊԸ Լիցենզիա N-ՔՊԼ 001379:		

Տարածքի կազմակերպման հատակագիծ Մ 1:500

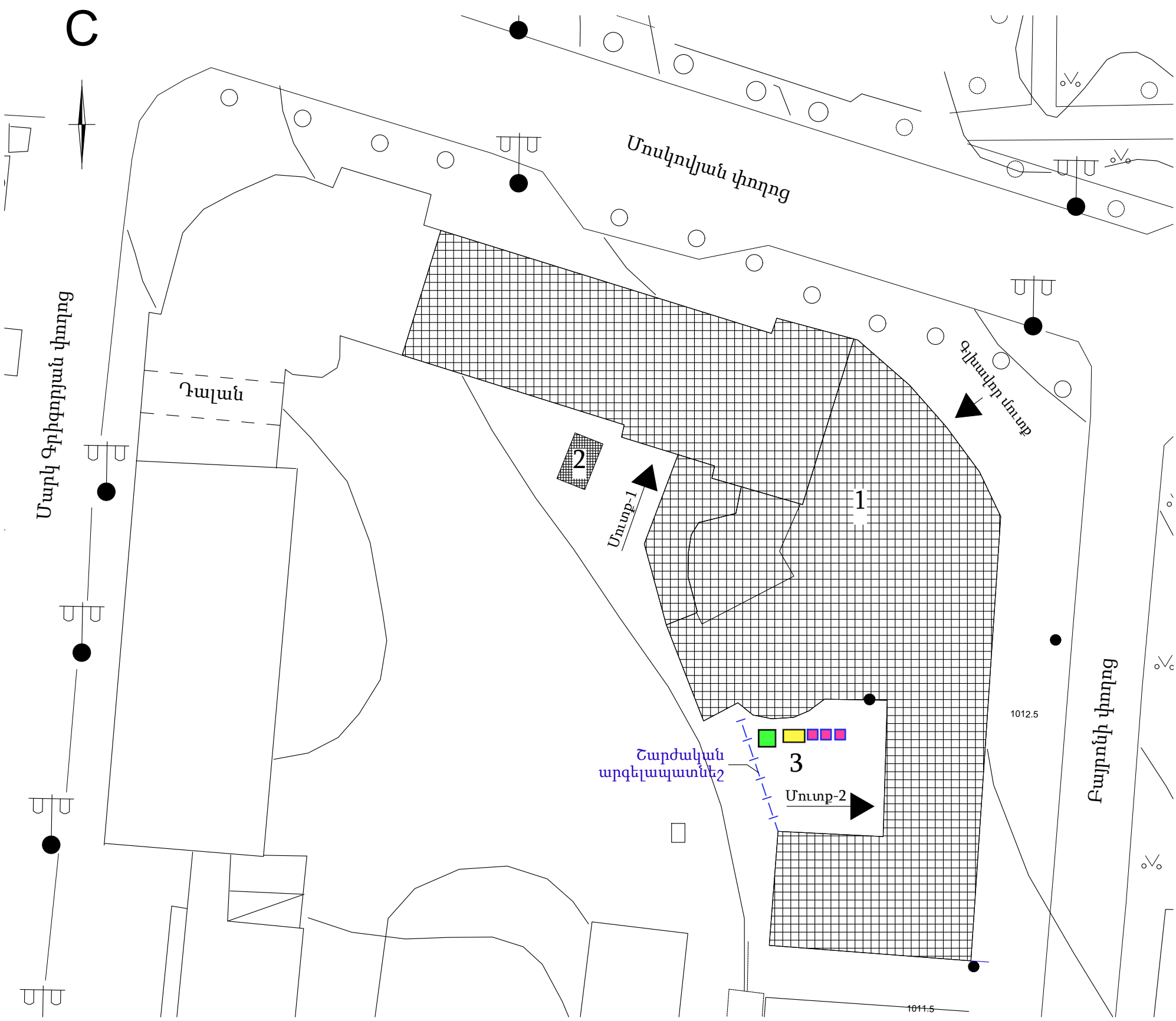

Երևանի պարարվեստի պետական քոլեջ» ՊՈԱԿ-ը գտնվում է Երևան քաղաքի Մոսկովյան և Բայրոնի փողոցների հատման հատվածում: Տրանսպորտային միջոցների մուտք վերանորոգվող տարածք /բակային տարածք/ հնարավոր է միայն Մարկ Գրիգորյան փողոցի կողմից: Բակային տարածքը ասֆալտապատված է, անիվների լվացման կետի անհրաժեշտություն չկա: Վերանորոգվող տարածքը բակի կողմից ունի երկու մուտք: Շինարարության համար օգտագործվում է հատակագծում նշված թիվ 2 մուտքը, որին կից կազմակերպվում է շինարարական աղբի կուտակման և տեղափոխման, ինչպես նաև օգտագործվող շինանյութերի ընդունման համար: Շին. հրապարակը պարփակվում է շարժական արգելապատնեշներով:

Պայմանական նշաններ

1 Վերակառուցվող տարածք
2 Կաթսայատուն
3 Շինարարության կազմակերպման հրապարակ
Մանրահատիկ շին. աղբի կուտակման տարողություն
Քարային և բետոնե բլոկների կուտակման տակդիր
Բետոնի և շաղախի ընդունման տարողություն

						ՀՀ կրթության, գիտության, մշակույթի և սպորտի նախարարություն: Պայմանագիր՝ N ՀՀԿԳՄՍՆԳՀԾՁԲ-24/84:		
						«Երևանի պարարվեստի պետական քոլեջ» ՊՈԱԿ-ի վերանորոգման աշխատանքների նախագծանախահաշվային փաստաթղթերի մշակման ծառայություններ		
նգճ		Է. Հովսեփյան				Ճարտարապետաշինարարական մաս /Վերանորոգում/	Էտապ	Թերթ	Թերթեր
							ԱՆ	ՃԼ-3	25
նախագծեց		Տ. Ազատյան							
						Տարածքի կազմակերպման հատակագիծ Մ 1:500	«ԽՈՅԱՆՔ» ՍՊԸ Լիցենզիա N-ՔՊԼ 001379:		

Տեսք Բայրոնի փողոցի կողմից

Նկ.1

Տեսք Մոսկովյան փողոցի կողմից

Նկ.2

Տեսք Մոսկովյան փողոցի կողմից

Նկ.3

Նկ.4

Նկ.5

Նկ.6

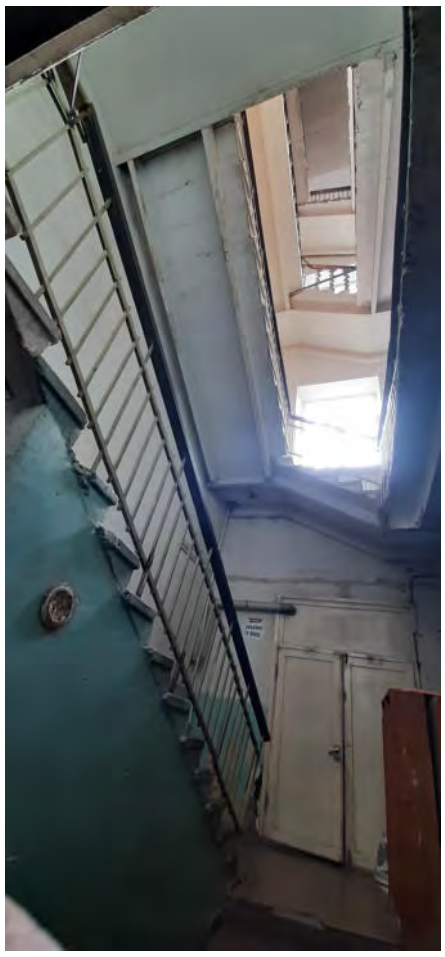

Նկ.7

Նկ.8

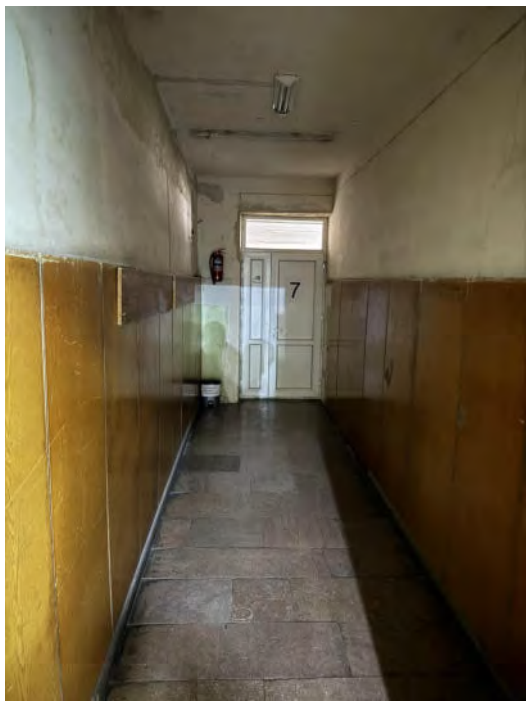

						ՀՀ կրթության, գիտության, մշակույթի և սպորտի նախարարություն: Պայմանագիր՝ N ՀՀԿԳՄՍՆԳՀԾՁԲ-24/84:		
						«Երևանի պարարվեստի պետական քոլեջ» ՊՈԱԿ-ի վերանորոգման աշխատանքների նախագծանախահաշվային փաստաթղթերի մշակման ծառայություններ		
նգճ		Է. Հովսեփյան				Ճարտարապետաշինարարական մաս /Վերանորոգում/	Էտապ	Թերթ	Թերթեր
							ԱՆ	ՃԼ-4	25
նախագծեց		Տ. Ազատյան							
						Լուսանկարներ	«ԽՈՅԱՆՔ» ՍՊԸ Լիցենզիա N-ՔՊԼ 001379:		

Գլխավոր մուտքի հատակագիծ Մ1:200

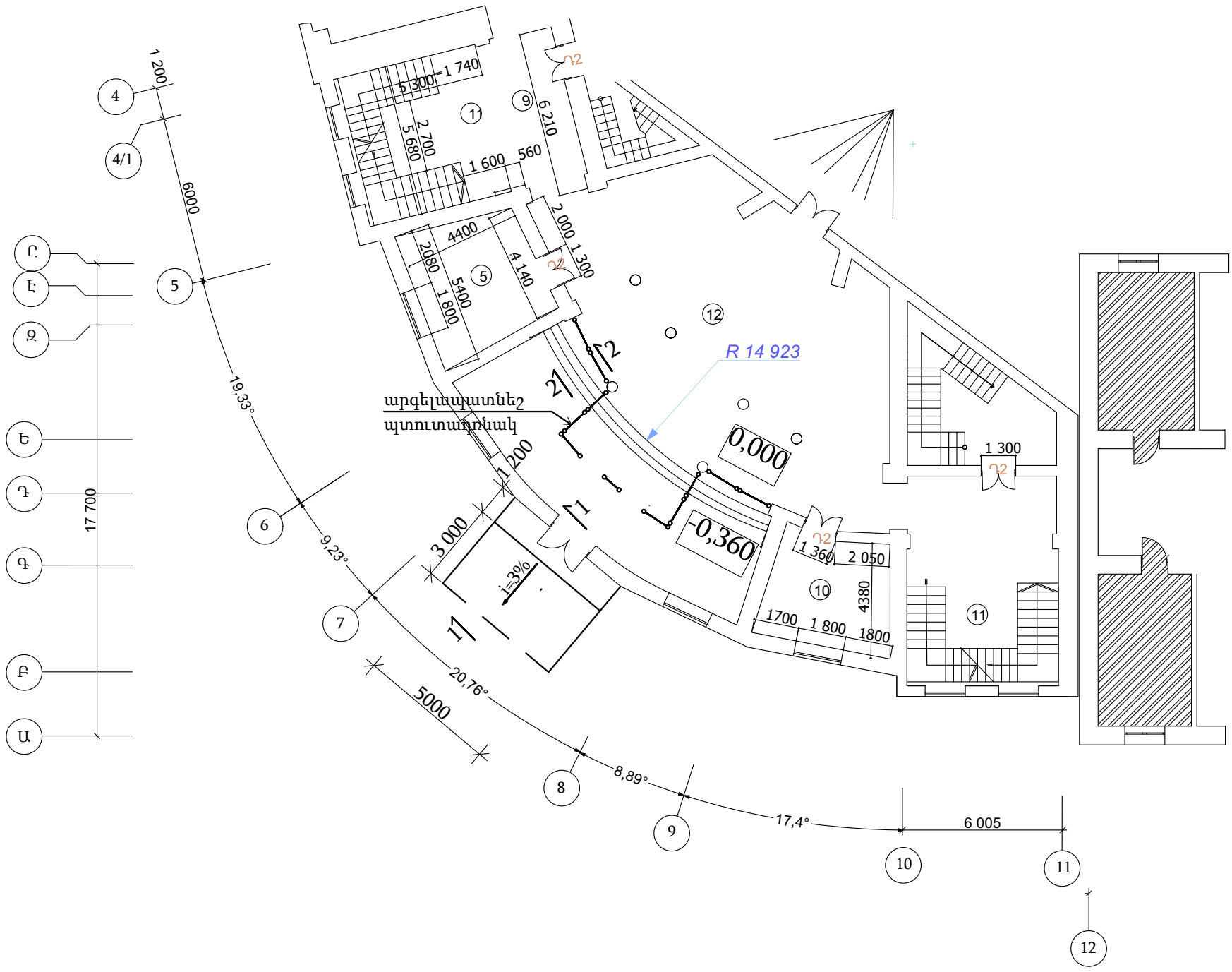

1-1

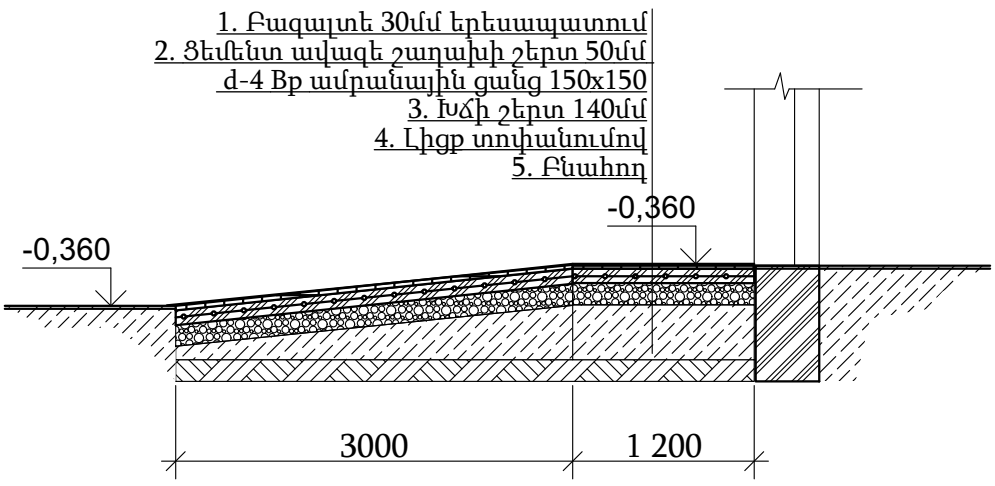

2-2

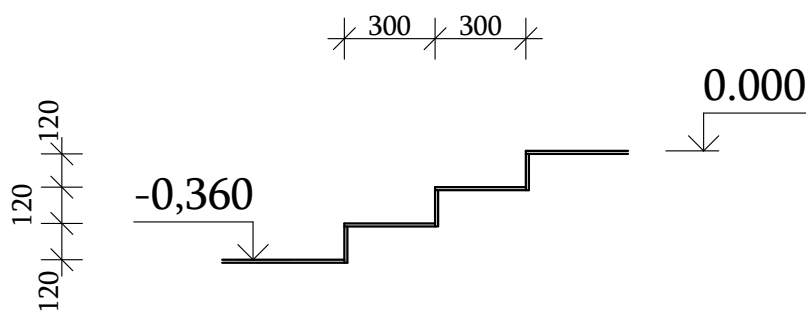

Մայթի բետոնե սալիկների քանդում հիմքի հետ միասին, տեղում բազալտե 30մմ հաստության սալիկներով հատակի կառուցում 21քմ:
Մայթի քանդման աշխատանքների ծավալը տրված է քանդման աշխատանքների մասնագրում:

						ՀՀ կրթության, գիտության, մշակույթի և սպորտի նախարարություն: Պայմանագիր՝ N ՀՀԿԳՄՍՆԳՀԾՁԲ-24/84:		
						«Երևանի պարարվեստի պետական քոլեջ» ՊՈԱԿ-ի վերանորոգման աշխատանքների նախագծանախահաշվային փաստաթղթերի մշակման ծառայություններ		
նգհ		Է. Հովսեփյան				Ճարտարապետաշինարարական մաս /Վերանորոգում/	Էտապ	Թերթ	Թերթեր
							ԱՆ	ՃԼ-5	25
նախագծեց		Տ. Ազատյան							
						Գլխավոր մուտքի կազմակերպում	«ԽՈՅԱՆՔ» ՍՊԸ Լիցենզիա N-ՔՊԼ 001379:		

Արգելապատնեշ, պտուտադռնակ

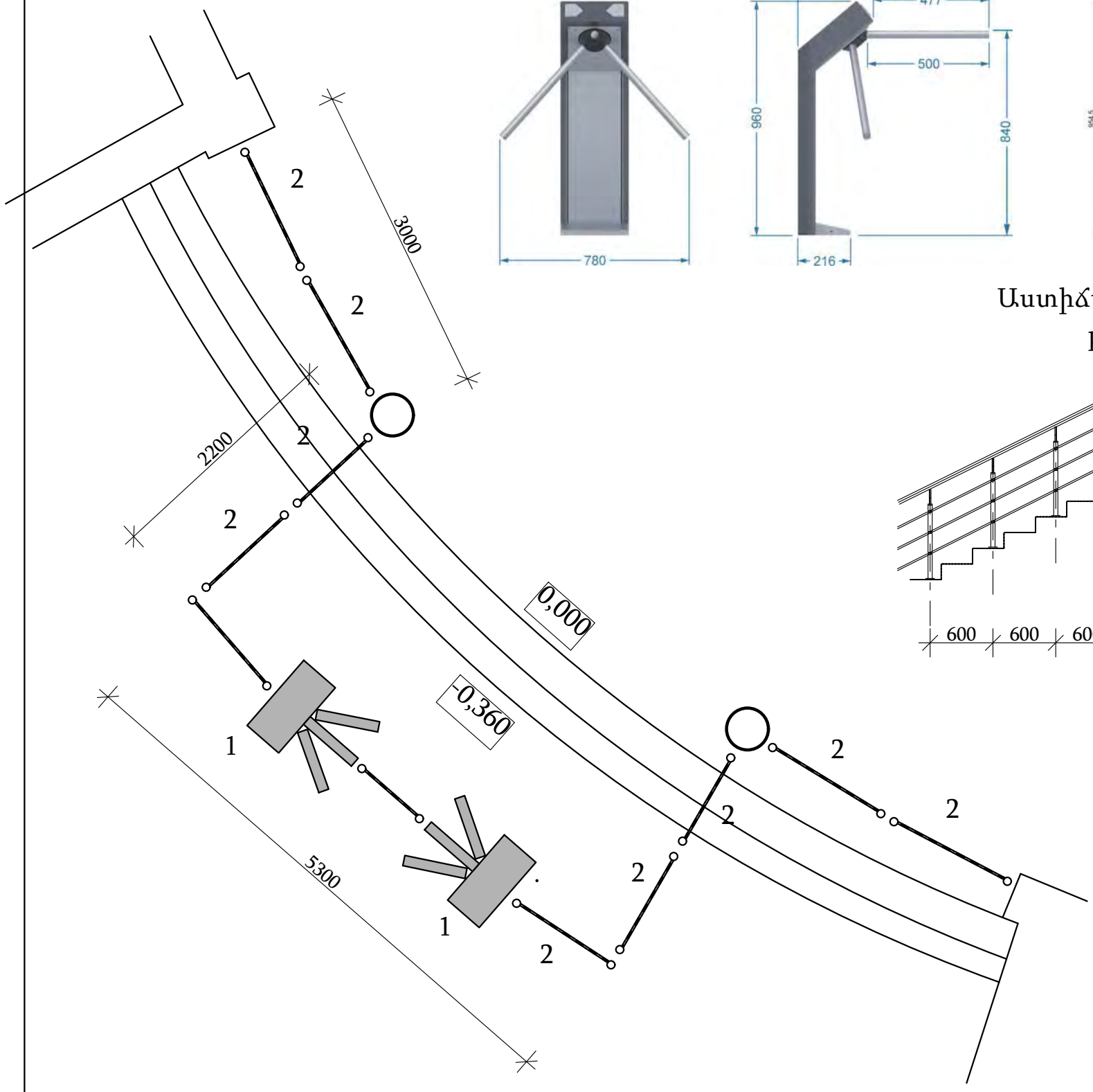

1

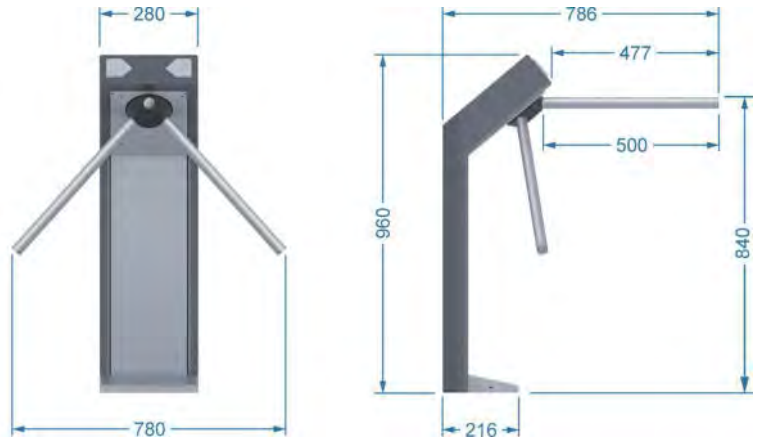

2

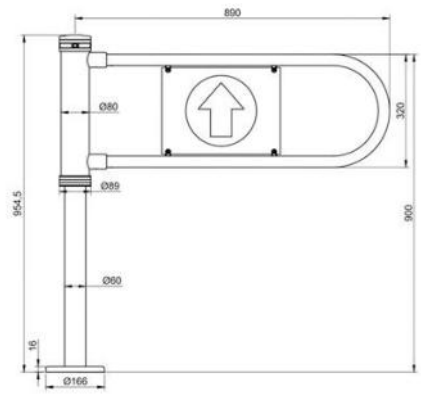

Աստիճանավանդակների բազրիքներ

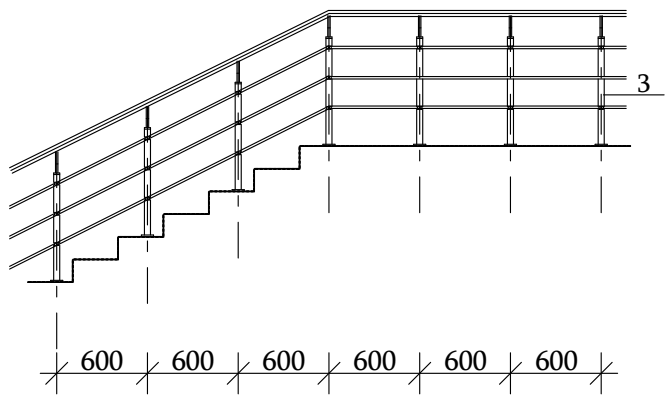

3

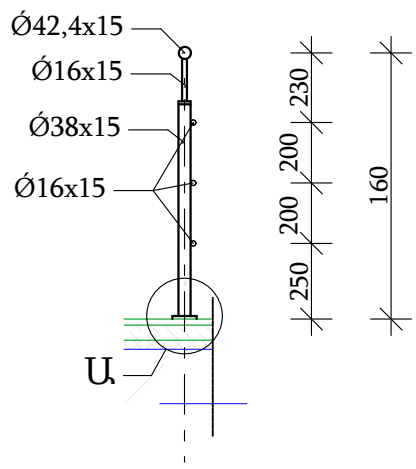

Ա

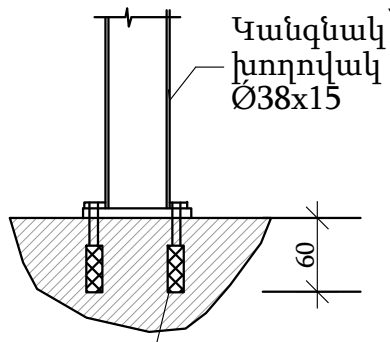

Պտուտագամ 8մմ 4հատ

Մոդել-2; 11 հատ

ապրանքային անուն	Մուտքի վերահսկման ճոճվող պտույտ սուպերմարկետի համար
Մոդելի համարը	JKDC-100C
Տեսակ	304 Stainless Steel

Մոդել-1

№	Товар (Услуга)	Код	Кол-во	Ед.
1	2	3	4	5
1	mTS1000 արգելափակոցի աքսեսուար	НФ-00001057	2	հատ
2	Ուղեփակոցի կառավարման կոճակ Manual button(gray)	НФ-00000365	2	հատ
3	ՄԱԼՈՒԽ XL500-CPR-A	НФ-00000435	10	մ
4	Մոնտաժային նյութեր	НФ-00001028	2	փաթեթ
5	Մոնտաժային աշխատանքներ, տեղադրում և կարգաբերում	НФ-00001026	2	փաթեթ
6	ID Card/ECO	НФ-00000524	300	հատ
			305	

						ՀՀ կրթության, գիտության, մշակույթի և սպորտի նախարարություն: Պայմանագիր՝ N ՀՀԿԳՄՍՆԳՀԾՁԲ-24/84:		
						«Երևանի պարարվեստի պետական քոլեջ» ՊՈԱԿ-ի վերանորոգման աշխատանքների նախագծանախահաշվային փաստաթղթերի մշակման ծառայություններ		
նգմ		Է. Հովսեփյան				Ճարտարապետաշինարարական մաս /Վերանորոգում/	Էտապ	Թերթ	Թերթեր
							ԱՆ	ՃԼ-6	25
նախագծեց		Տ. Ազատյան							
						Արգելապատնեշ, պտուտադռնակ, մետաղական բազրիք	«ԽՈՅԱՆՔ» ՍՊԸ Լիցենզիա N-ՔՊԼ 001379:		

Քանդման աշխատանքների մասնագիր

Հ/հ	Աշխատանքի անվանումը	Չափման միավոր	Քանակը	Ծանոթություն
1	Պեմզաբետոնե շարվածքով միջնորմների քանդում	խմ	150,0	Կիսանկուղային հարկ 2.3.4.8.13-26.54.58.60.61.63-66.68.73-74 2-րդ հարկ 3.6.9.12.45-47 3-րդհարկ 3.6.23-27
2	Պատերում բացվածքների իրականացում	խմ	6,67	Կիսանկուղային հարկ 8.36.37
3	Պատերի գաջի սվաղի քանդում	քմ	350	
4	Պլաստմասե կախովի առաստաղների քանդում	քմ	730	
5	Մետաղապլաստե ներքին դռների ապամոնտաժում	հատ/քմ	172/416	
6	Բետոնե հատակների քանդում, խճի և տոփանած գրունտի հետ կիսանկուղային հարկում	խմ	66	,
7	Պրեսգրանիտի քանդում հատակից և աստիճանավանդակներից	քմ	528,3	Կիսանկուղային հարկ 60. 61.69
8	Կերամիկական հատակների քանդում	քմ	2693,4	Կիսանկուղային հարկ 1-18.21-25.27-38.67.68 1-ին հարկ 1-10 2-րդ հարկ 3-46 3-րդհարկ 3-20/1. 25
9	Մանրահատակների քանդում	քմ	359,0	Կիսանկուղային հարկ 54. 58. 59. 62-66. 74-77 3-րդհարկ 23. 24. 26. 27. 28
10	Հատակների ց/ավազե հարթեցնող շետի քանդում	քմ	3580,7	
11	Պատերից ՓԹՎ վահանների քանդում, այդ թվում՝ նաև բեմի ճակտոնի	քմ	109,8	
12	Աստիճանավանդակի մետաղական բազրիքների ապամոնտաժում	գմ	120	
13	Մայթի բետոնե սալկների քանդում հիմքի հետ միասին	գմ	21	

Արտաքին պատերի մաքրում ջրաշիթով 2500քմ

Իրականացվող բացվածքների ամրանավորում

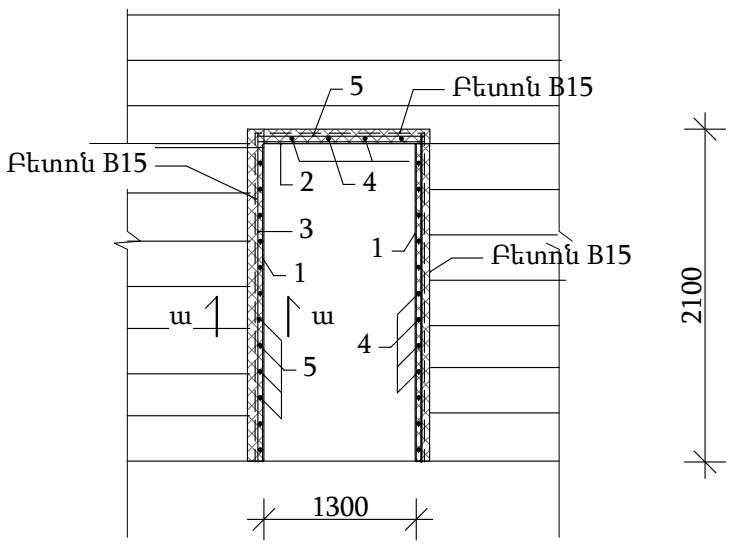

ա-ա

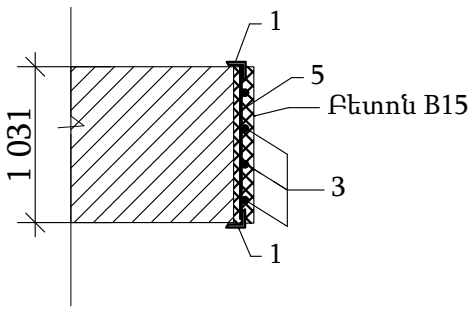

Դռան բացվացքի ամրանավորում /մեկ դռան համար/ ընդամենը երեք դուռ

Դիրք	Անվանումը	Չափման միավորը	Երկարություն	Սորտամենտ	Մեկ էլեմենտի մասսան	քանակը	Ընդամենը մասսան	Ընդամենը Երկարություն
1	Պողպատյա անկյունակ , 50x50x3մմ	մ	2,1	2,32	4,872	2	9,744	4,2
2	Պողպատյա անկյունակ , 50x50x3մմ	մ	1,3	2,32	3,016	2	6,032	2,6
3	Ամրան d12A500c	մ	2,1	0,888	1,8648	8	14,9184	16,8
4	Ամրան d12A500c	մ	1,3	0,888	1,1544	8	9,2352	10,4
5	Ամրան d12A500c	մ	0,7	0,888	0,6216	17	10,5672	11,9
Բետոն B15 խմ			0,238					

						ՀՀ կրթության, գիտության, մշակույթի և սպորտի նախարարություն: Պայմանագիր՝ N ՀՀԿԳՄՍՆԳՀԾՁԲ-24/84:
						«Երևանի պարարվեստի պետական քոլեջ» ՊՈԱԿ-ի վերանորոգման աշխատանքների նախագծանախահաշվային փաստաթղթերի մշակման ծառայություններ
նգձ	Է. Հովսեփյան					Ճարտարապետաշինարարական մաս /Վերանորոգում/
նախագծեց	Տ. Ազատյան					Քանդման և հարդարման աշխատանքների նկարագիր

Էտապ	Թերթ	Թերթեր
ԱՆ	ՃԼ-7	25

«ԽՈՅԱՆՔ» ՍՊԸ Լիցենզիա N-ՔՊԼ 001379:

ՄԻՋՆՈՐՄՆԵՐԻ ԱՄՐԱՆԱՎՈՐՄԱՆ ԵՎ ԱՄՐԱՑՄԱՆ ՍԽԵՄԱ
(b=10սմ)

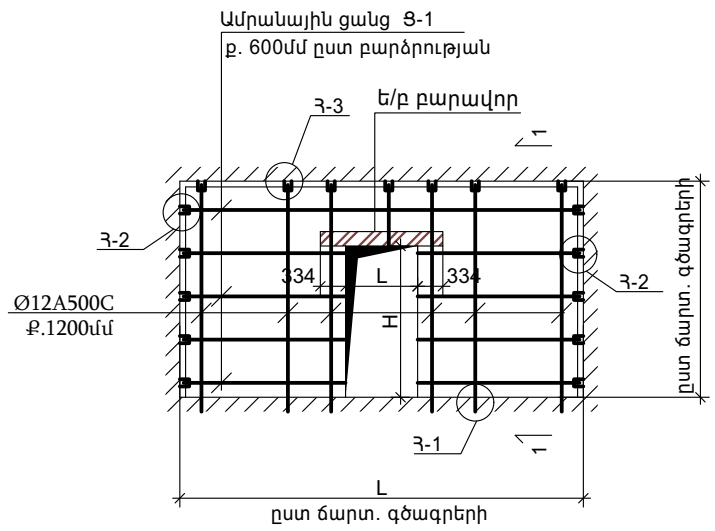

1-1

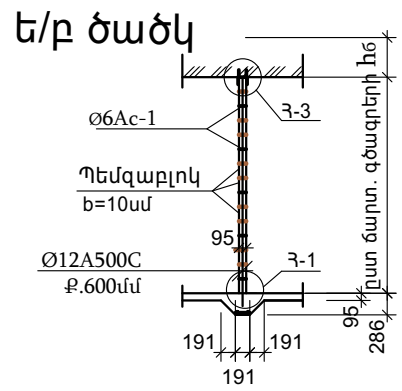

ՀԱՆԳՈՒՅՑ-2

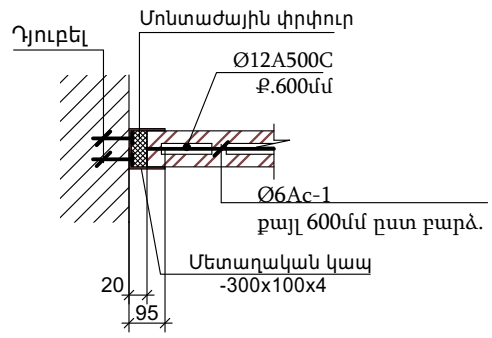

ՄԻՋՆՈՐՄՆԵՐԻ ԱՄՐԱՆԱՎՈՐՄԱՆ ՍԽԵՄԱ
(b=10սմ)

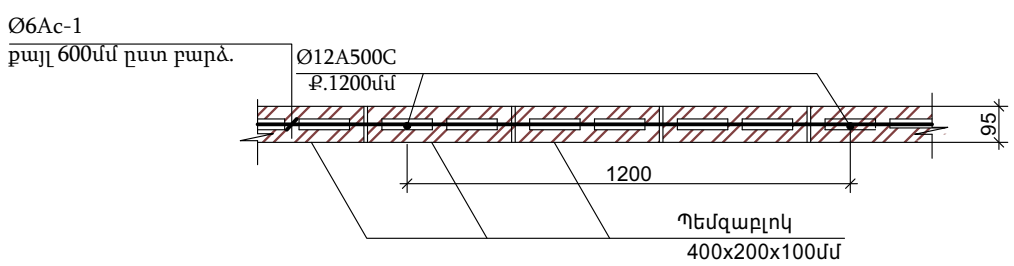

ՀԱՆԳՈՒՅՑ-3

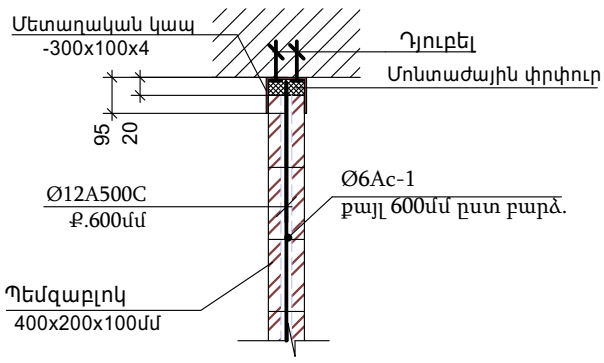

ՀԱՆԳՈՒՅՑ-1

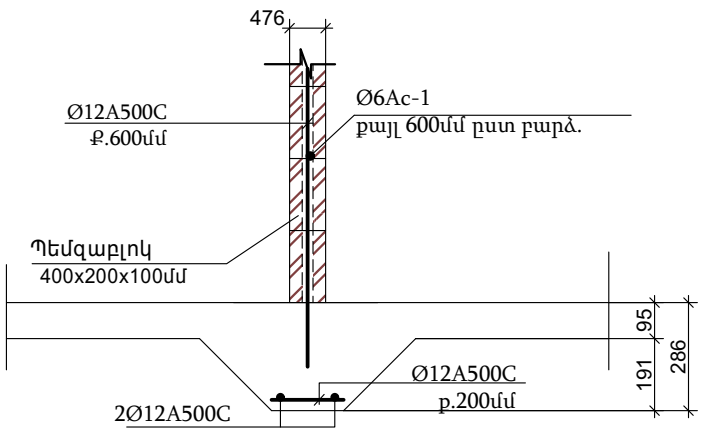

ՄԵՏԱՂԱԿԱՆ ԿԱՊ

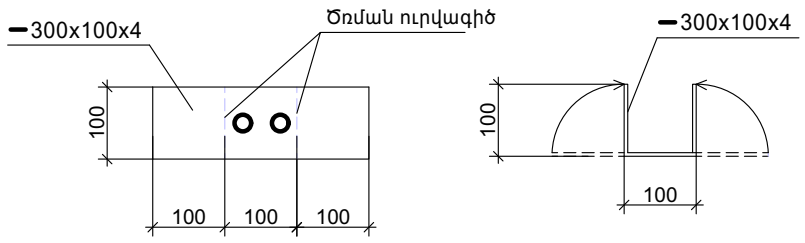

Բարավորների իրականացում միջնորմներում (b=10սմ)

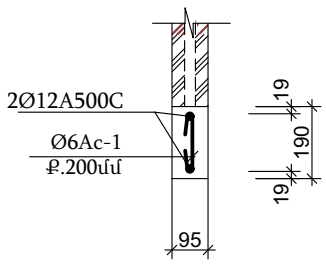

ՄԻՋՆՈՐՄՆԵՐԻ ԱՄՐԱՆԱՎՈՐՄԱՆ ԾԱԽՍԸ
ՄԵԿ ՔՄ ՄԻՋՆՈՐՄԻ ԿԱՌՈՒՑՄԱՆ ՀԱՄԱՐ
(b=10սմ)

Միավոր մակերեսի համար պահանջվող նյութերի ծախս			Ընդ. մակ.	Ընդ. նյութ. ծախս
Անվանում	քան.	կգ	մ²	
Ø12A500C	L= 1.10գմ	0.98կգ	ճկելիքերգագ. գծագրերից	
Ø6Ac-1	L= 1.9գմ	0.43կգ		
Մետ. կապ	1.28հատ	1.21կգ		
Դյուբել Ø8, L=200	2.55հատ			
Բետոն B7.5	0.015 մ³			
Փրփրապլաստ 20մմ	0.072 մ²			
Միավոր երկարությամբ բարավորի համար պահանջվող նյութերի ծախս			Ընդ. գ.մ.	
Ø12A500C	L= 2 գմ	1.78կգ		
Ø6Ac-1 L=320մմ	L= 5 հատ	0.36կգ		
Բետոն B15	0.02 մ³			

Ընդամենը միջնորմների կառուցում 355,46քմ
Բարավորներ միջնորմներում 67,1 գմ

ԾԱՆՈԹՈՒԹՅՈՒՆ

1.Միջնորմների – կրող տարրերի (սյուներ,հեծաններ,ծածկեր) միջ–,երկու կողային – վերին մասերում թողնել 20մմ-անոց բացակներ,որոնցում տեղադրել փրփրապլաստ :
2.Ոչղաձիգ ուղղությամբ ձողերի /12A500C/ քայլը պետք է լինի 600մմ-ից ոչ ավել:Բացվածքների եզրերում դրանց տեղադրումը պարտադիր է:
3.Միջնորմների – բարավորների չափերը տրված են ճարտարապետական գծագրերում:
4.Միջնորմները իրականացվում են կարկասի լցվածքի տեսքով, որոնք ամրացվում են կարկասին ճկուն կապերով:
5. Պեմզաբլոկի անցքերը լցվում են B7.5 դասի թեթ– բետոնով:

						ՀՀ կրթության, գիտության, մշակույթի և սպորտի նախարարություն: Պայմանագիր՝ N ՀՀԿԳՄՍՆԳՀԾՁԲ-24/84:
						«Երևանի պարարվեստի պետական քոլեջ» ՊՈԱԿ-ի վերանորոգման աշխատանքների նախագծանախահաշվային փաստաթղթերի մշակման ծառայություններ
նգհ	Է. Հովսեփյան					Ճարտարապետաշինարարական մաս /Վերանորոգում/ — Էտապ: ԱՆ; Թերթ: ՃԼ-8; Թերթեր: 25
նախագծեց	Տ. Ազատյան					
						Միջնորմների կառուցում — «ԽՈՅԱՆՔ» ՍՊԸ Լիցենզիա N-ՔՊԼ 001379:

Հատակների մասնագիր

Սենքի Համարը	Հատակի կառուցվածքը և տիպը	Հատակի շերտերը	Ծանոթություն	Հատակների ընդհանուր մակերեսը քմ	Շրիշակներ զմ
1	2	3	4	5	5
Կիսանկուղային հարկի հատակների մասնագիր					
1, 2,8,14, 24-26, 49,53,54, 57-60, 63	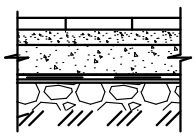	Պրեսգրանիտե սալ - 8մմ Ցեմենտավազե հարթեցնող շերտ - 30մմ Բետոն B15 - 150մմ Խիճ տոփանած - 200մմ	Իրականացվում են՝ միջանցքներում, աստիճանավանդակներում, ճաշասրահում, բուֆետում	589,6	Շրիշակ պրեսգրանիտե h100մմ 428,9զմ
5	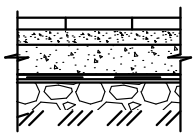	Լամինատ - 12մմ Ցեմենտավազե հարթեցնող շերտ - 30մմ Բետոն B15 - 150մմ Խիճ տոփանած - 200մմ	Իրականացվում են՝ աշխատասենյակներում, դասասենյակներում	16,5	Շրիշակ ՄԴՖ 16զմ
64, 65, 66	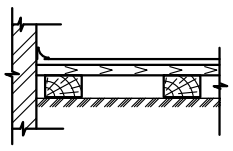	Վինիլային հատակ - 5մմ Փայտե նրբատախտակ - 12մմ Փայտյա տախտակներով հիմք -40x100մմ 500x500մմ Ցեմենտավազե հարթեցնող շերտ - 30մմ	Իրականացվում են՝ պարասրահներում	172,6	Շրիշակ ՄԴՖ 94զմ
3, 4, 6, 7, 10, 11,12, 15-19, 30-33, 62, 68-70	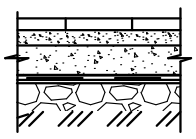	Կերամիկական սալ - 6մմ Ցեմենտավազե հարթեցնող շերտ - 30մմ Բետոն B15 - 150մմ Խիճ տոփանած - 200մմ	Իրականացվում են՝ սանիտարական հանգույցներում, ցնցուղարաններում, հանդերձարաններում, պահասենյակներում	366,3	
13, 20	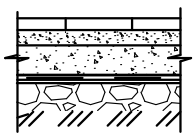	Ցեմենտավազային հատակ երկաթայնացումով 30մմ Ցեմենտավազե հարթեցնող շերտ - 30մմ Բետոն B15 - 150մմ Խիճ տոփանած - 200մմ	Իրականացվում են՝ պոմպակայան, էլ. վահանակի սենյակ	22,3	
1-ն, 2-րդ և 3-րդ հարկերի հատակների մասնագիր					
1-ին հարկ 9-12, 2-րդ հարկ 16, 24, 28, 31-33,47, 3-րդ հարկ 14, 20-20/2, 28, 33		Պրեսգրանիտե սալ - 8մմ Ցեմենտավազե հարթեցնող շերտ - 30մմ	Իրականացվում են՝ միջանցքներում, աստիճանավանդակներում,	801,5	Շրիշակ պրեսգրանիտե h100մմ 527,4զմ
1-ին հարկ 1-8, 2-րդ հարկ ~~1~~, 8, ~~13,14,15, 17-23, 25, 26, 27, 29,30, 35-44~~ 3-րդ հարկ 7,8, ~~13,15-19,,23-26,~~	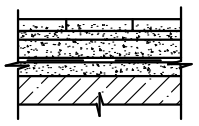	Լամինատ - 12մմ Ցեմենտավազե հարթեցնող շերտ - 30մմ	Իրականացվում են՝ աշխատասենյակներում, դասասենյակներում	~~1038,0~~ 99,4	Շրիշակ ՄԴՖ ~~852~~,6զմ 61
2-րդ հարկ 1, 2 3-րդ հարկ 1, 2, 21, 22, 30,35	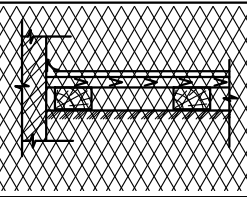	Վինիլային հատակ - 5մմ Փայտե նրբատախտակ - 12մմ Փայտե լագաններ -40x6մմ 500x500մմ Ցեմենտավազե հարթեցնող շերտ - 30մմ	Իրականացվում են՝ պարասրահներում	1080,6	Շրիշակ ՄԴՖ 371,8 զմ
2-րդ հարկ 3-6, 9-12, 14, 15, 23, 34, 45, 46 3-րդ հարկ 3-6, 9-12, 24,25,26, 31,32,34	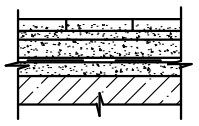	Կերամիկական սալ - 6մմ Ցեմենտավազե հարթեցնող շերտ - 30մմ	Իրականացվում են՝ սանիտարական հանգույցներում, ցնցուղարաններում, հանդերձարաններում, պահասենյակներում	~~381,3~~ 352,6	

						ՀՀ կրթության, գիտության, մշակույթի և սպորտի նախարարություն: Պայմանագիր՝ N ՀՀԿԳՄՍՆԳՀԾՁԲ-24/84:	
						«Երևանի պարարվեստի պետական քոլեջ» ՊՈԱԿ-ի վերանորոգման աշխատանքների նախագծանախահաշվային փաստաթղթերի մշակման ծառայություններ	
նգձ		Է. Հովսեփյան				Ճարտարապետաշինարարական մաս /Վերանորոգում/	Էտապ: ԱՆ; Թերթ: ՃԼ-9; Թերթեր: 25
նախագծեց		Տ. Ազատյան					
						Հատակների մասնագիր	«ԽՈՅԱՆՔ» ՍՊԸ Լիցենզիա N-ՔՊԼ 001379:

ՀԱՐԴԱՐՄԱՆ ԱՇԽԱՏԱՆՔՆԵՐԻ ՄԱՍՆԱԳԻՐ

	Անվանումը	Պատերի բարձրորակ գաջե սվաղ	Պատերի մակերեսների գիպսոնիտով համահարթեցում	Պատերի բարձրորակ լատեքսային ներկում	Առաստաղի լատեքսային ներկում գիպսոկարտով հարթեցումից հետո	Գիպսոկարտոնե առաստաղի իրականացում	Պլաստմասե կախովի առաստաղի իրականացում	«Armstrong» առաստաղի իրականացում	Առաստաղի լատեքսային ներկում գիպսոկարտոնե ծածկույթի վրա	Ծանոթություն
	Նկուղային հարկ -3.300նից									
13	Էլ. Վահանակի սենք			41,6	10,8					
14	Միջանցք		41,30	41,3				16,6		
24	Բուֆետ		89,64	89,6				60,3		
25	Ֆոյե		53,40	53,4				19,3		
26	Միջանցք		358,80	358,8				113,2		
29/44	Աստիճանավանդակ		388,00	388					60	
30	Հանդերձարան	56,9		56,9			23,6			
31	Հանդերձարան	67,1		67,1			32,6			
32	Հանդերձարան	66,5		66,5			32			
33	Սերվերային սենյակ	53,6		53,6			21,6			
49	Միջանցք		40,10	40,1				12,2		
53	Միջանցք		48,45	48,5				14,4		
54	Միջանցք	23,4	135,60	159,0				54,2		
55	Միջանցք	33	37,20	70,2				17		
56	Սպորտ դահլիճ	101,30		53,62	80					
57	Հանդերձարան	43,10		43,1			13,0			
58	Հանդերձարան	43,10		43,1			13,5			
59	Հանդերձարան	39,50		39,5			10,3			
60	Հանդերձարան	38,30		38,3			10,3			
61	Հանդերձանքի պահասենյակ		**99,20**	**99,2**			63,6			
63	Աստիճանավանդակ		64,00	64,0					25	
64	Պարասրահ		82,74	82,7		55,5			55,5	
65	Պարասրահ		82,94	82,9		55,5			55,5	
66	Պարասրահ		84,46	84,5		60,2			60,2	
67	Տնտեսարի սենյակ	42,17		**42,2**				29,6		
68	Հանդերձարան	34,09		34,1			10,1			
69	Հանդերձարան	38,97		39,0			12,4			
70	Հանդերձարան	41,29		41,3			14,9			
	1-ին հարկ 0.00նից									
1	Դահլիճներ		78,99	79,0		37,1			37,1	
2	Գրադարան		**43,41**	**43,4**		10,7			10,7	
3	Բուֆետ		**51,15**	**51,2**		13,4			13,4	
4	Դասասենյակ		63,94	63,9		22,8			22,8	
5	Դասասենյակ		60,21	60,2		20,8			20,8	
6	Դաշնամուրի դասընթացների դասասենյակ		**49,02**	**49,0**		11			11	
7	Գեղանկարչարան		66,69	66,7	27,1					
8	Անվտանգության աշխատակիցների հանգստի		**59,50**	**59,5**		18			18	
9	Միջանցք		190,55	190,6				54,7		
10	Հանդերձարան		59,06	59,1	19,0					
12	Լուսանցք									
	2-րդ հարկ 3.600նից									
1	Գրադարան		173,66	173,7		139,7			139,7	
2	Գրադարան		178,80	178,8		137,7			137,7	
4	Հանդերձարան		57,90	57,9			12,2			
5	Հանդերձարան		56,00	56,0			12,1			
7	Հյուսվածքագործ		**71,36**	**71,4**		18,8			18,8	
8	Դասասենյակ		99,63	99,6		39,9				
10	Հանդերձարան		57,14	57,1			11,8			
11	Հանդերձարան		55,74	55,7			12,0			
13	Մեթոդական կաբինետ		**67,98**	**68,0**		22			22	
14	Մասնագետների հանդերձարան		**58,00**	**58,0**		11,8			11,8	
15	Պահեստ ատաղձագործական		**55,86**	**55,9**	10,3					
16	Միջանցք		400,52	400,5				88,5		
17	Դասասենյակ-ատելիե բանվոր կանանց		**79,74**	**79,7**		26			26	
18	Գրադարան		**62,50**	**62,5**		16			16	
19	Խոհանոց		**98,84**	**98,8**		34			34	
20	Հեռուստադասասենյակ		**75,12**	**75,1**		22,3			22,3	
21	Պերոնոմի մոգզակի սենյակ		**67,18**	**67,2**		15,3			15,3	
22	Տնտեսագիտության լաբորատորիա		**97,42**	**97,4**		35			35	
23	Գրադարան		**77,68**	**77,7**	18,4					
24	Միջանցք		225,80	225,8				58,8		
25	Տնտնի սենյակ		**68,54**	**68,5**		17,8			17,8	
26	Դասասենյակ		**87,68**	**87,7**		29,8			29,8	
27	Դասասենյակ		**66,86**	**66,9**		18,5			18,5	
28	Միջանցք		130,62	130,6				47,7		
29	Դասասենյակ		85,64	85,6		26,8			26,8	
30	Դասասենյակ		78,50	78,5		23,8			23,8	
31	Միջանցք		145,82	145,8				39,5		
32	Սենյակներ		127,62	127,6				27,5		
33	Միջանցք		82,32	82,3				17,7		
34	Հանդերձարան		58,46	58,5			14,4			
35	Դասասենյակ		74,00	74,0		20,8			19,8	
36	Դասասենյակ		81,14	81,1		26,2			23,8	
37	Ֆոլիոմենյակ		**72,32**	**72,3**		19,8			19,3	
38	Դասասենյակ		80,30	80,3		23,8			15	
39	Դասասենյակ		69,80	69,8		19,3			19,8	
40	Ֆոլիոմենյակ ոգեղարդերի համար		**63,50**	**63,5**		15			19,4	
41	Դասասենյակ		70,22	70,2		19,3			14,8	
42	Դասասենյակ		70,22	70,2		19,4			18,2	
43	Գրադարան		**63,08**	**63,1**		14,8			14	
44	Դասասենյակ		68,54	68,5		18,8			0	
45	Գասիերասրահ		183,60	183,60				14		
	3-րդ հարկ 7.20նից									
1	Գրադարան		161,62	161,6		140,7			140,7	
2	Գրադարան		161,72	161,7		138,6			138,6	
4	Հանդերձարան		56,80	56,8			13,4			
5	Հանդերձարան		54,55	54,6			12,8			
7	Դասասենյակ		90,42	90,4		39,9			39,9	
8	Դասասենյակ		64,32	64,3		19,6			19,6	
10	Հանդերձարան		53,14	53,1			12,0			
11	Հանդերձարան		56,55	56,6			12,3			
13	Դասասենյակ		97,80	97,8		46,8			46,8	
14	Միջանցք		372,80	372,8				95,3		
15	Հանդերձարան		**67,42**	**67,4**		22,2			22,2	
16	Դասասենյակ		75,62	75,6		28,3			28,3	
17	Դասասենյակ		72,02	72,0		26,1			26,1	
18	Ասոցիացիոնիստներ		**69,40**	**69,4**		23,3			23,3	
19	Գեղարվեստական գրքերի գրադարան		**143,46**	**143,5**		68,5			68,5	
20	Միջանցք		161,60	161,6				41,3		
20/1	Միջանցք		64,36	64,5				14,4		
21	Գրադարան		147,52	147,5		117,8			117,8	
22	Գրադարան		138,52	138,5		95,7			95,7	
23	Հանդերձարան		57,00	57,0			15,4			
24	Հանդերձարան		63,40	63,4			13,0			
26	Հանդերձարան		63,62	63,6			16,5			
27	Գրադարան		**65,00**	**65,0**		13,5			13,5	
28	Միջանցք		150,80	150,8				23,8		
30	Գրադարան		156,34	156,3		117,8			117,8	
31	Հանդերձարան		53,40	53,4			13,6			
32	Հանդերձարան		50,20	50,2			12,0			
33	Միջանցք		65,70	65,7				18,5		
34	Հանդերձարան		76,23	76,2			23,5			
35	Գրադարան		198,42	198,4		189,5			189,5	
	Ընդամենը	**722,35**	**9 377,55**	**10 093,8**	**165,60**	**2 223,30**	**464,90**	**928,50**	**2 235,30**	

						ՀՀ կրթության, գիտության, մշակույթի և սպորտի նախարարություն: Պայմանագիր՝ N ՀՀԿԳՄՍՆԳՀԾՁԲ-24/84:
						«Երևանի պարարվեստի պետական քոլեջ» ՊՈԱԿ-ի վերանորոգման աշխատանքների նախագծանախահաշվային փաստաթղթերի մշակման ծառայություններ
նգհ	Է. Հովսեփյան					Ճարտարապետաշինարարական մաս /Վերանորոգում/
նախագծեց	Տ. Ազատյան					
						Հարդարման աշխատանքների մասնագիր / սկիզբը/

Էտապ	Թերթ	Թերթեր
ԱՆ	ՃԼ-10	25

«ԽՈՅԱՆՔ» ՍՊԸ
Լիցենզիա N-ՔՊԼ 001379:

Դուռ classic գունավոր՝ շրջանակը պատրաստված փրփրեցված ՊՎՔ-ից, շերտի առանցքային շրջանակը պատրաստված ջրակայուն շերտավոր փայտից, միջուկը՝ պենոպոլիստերոլ, երեսապատված 1,5մմ հաստության ՊՎՔ:

Դուռ-1

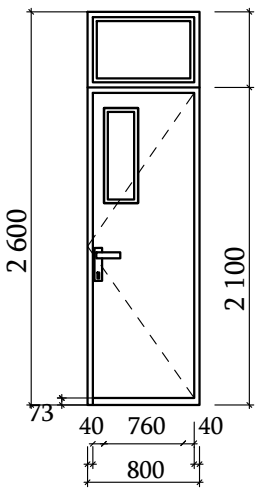

Դուռ-2

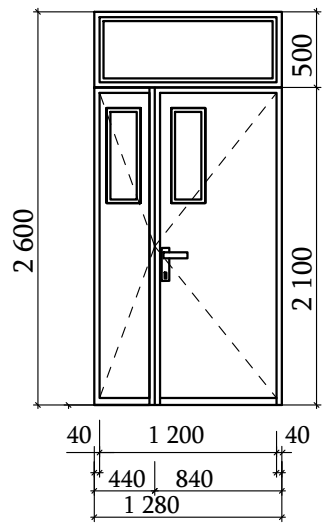

Դուռ-3

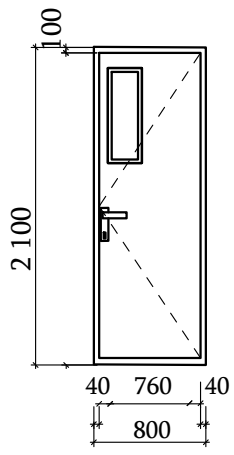

Դուռ-4

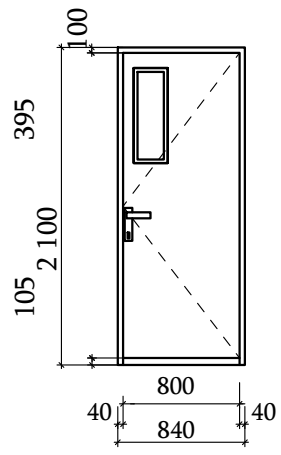

Մետաղապլաստե դուռ կաղնեգույն, 60մմ հաստ.

ՄՊ-1

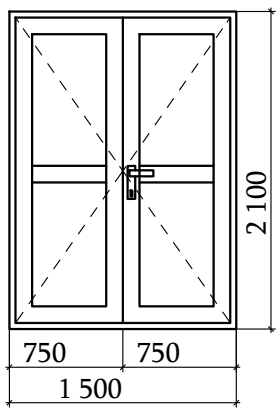

ՄՊ-2

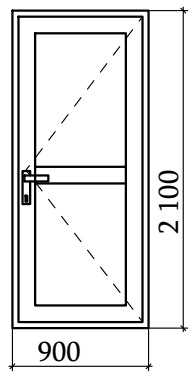

ՄՊ-3

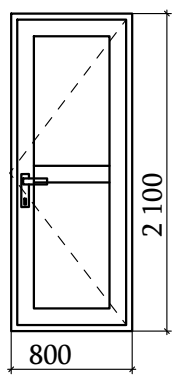

ՄՊ-4

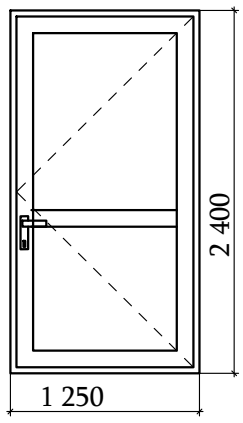

ՄՊ-5

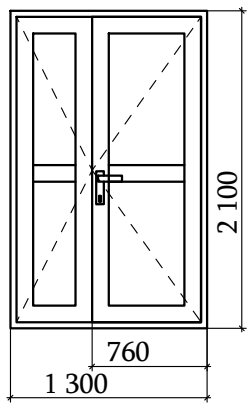

ՄՊ-6

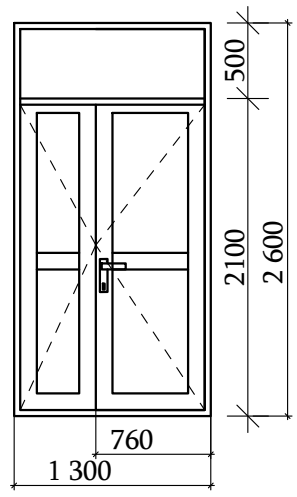

ՄՊ-7

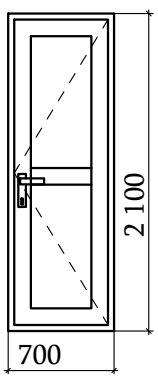

Դռների մասնագիր

Նշանակումը	Քանակը հատ	Լայնությունը	Բարձրությունը	Մեկ դռան մակերեսը քմ	Ընդամենը քմ	Ծանոթություն:
Դ-1	17	0,80	2,60	2,08	35,36	Դուռ classic գունավոր՝ շրջանակը պատրաստված փրփրեցված ՊՎՔ-ից, շերտի առանցքային շրջանակը պատրաստված ջրակայուն շերտավոր փայտից, միջուկը պենոպոլիստերոլ, երեսապատված 1,5մմ հաստության ՊՎՔ:
Դ-2	32	1,28	2,60	3,33	106,50	
Դ-3	3	0,80	2,10	1,68	5,04	
Դ-4	25	0,84	2,10	1,76	44,10	
Ընդամենը					**191,00**	
ՄԴ-1	1	1,50	2,10	3,15	3,15	Մետաղապլաստե դուռ կաղնեգույն, 60մմ հաստ:
ՄԴ-2	25	0,90	2,10	1,89	47,25	
ՄԴ-3	12	0,80	2,10	1,68	20,16	
ՄԴ-4	1	1,25	2,40	3,00	3,00	
ՄԴ-5	1	1,3	2,1	2,73	2,73	
ՄԴ-6	6	1,3	2,6	3,38	20,28	
ՄԴ-7	18	0,7	2,1	1,47	26,46	
Ընդամենը					**123,03**	

ՀՀ կրթության, գիտության, մշակույթի և սպորտի նախարարություն:
Պայմանագիր՝ N ՀՀԿԳՄՍՆԳՀԾՁԲ-24/84:

«Երևանի պարարվեստի պետական քոլեջ» ՊՈԱԿ-ի վերանորոգման աշխատանքների նախագծանախահաշվային փաստաթղթերի մշակման ծառայություններ

նգձ	Է. Հովսեփյան	
նախագծեց	Տ. Ազատյան	

Ճարտարապետաշինարարական մաս /Վերանորոգում/

Էտապ	Թերթ	Թերթեր
ԱՆ	ՃԼ-11	25

Դռների մասնագիր

«ԽՈՅԱՆՔ» ՍՊԸ
Լիցենզիա N-ՔՊԼ 001379:

Սանիտարական հանգույցների ներքին տարածքի ձևավորման տարբերակ

Սանիտարական հանգույցների ներքին տարածքի պատի փռվածք

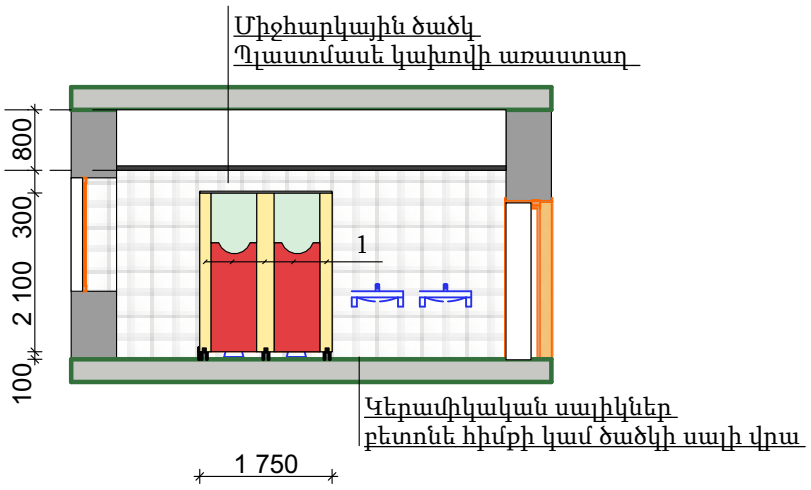

Սանիտարական հանգույցների ներքին տարածքի պատի փռվածք

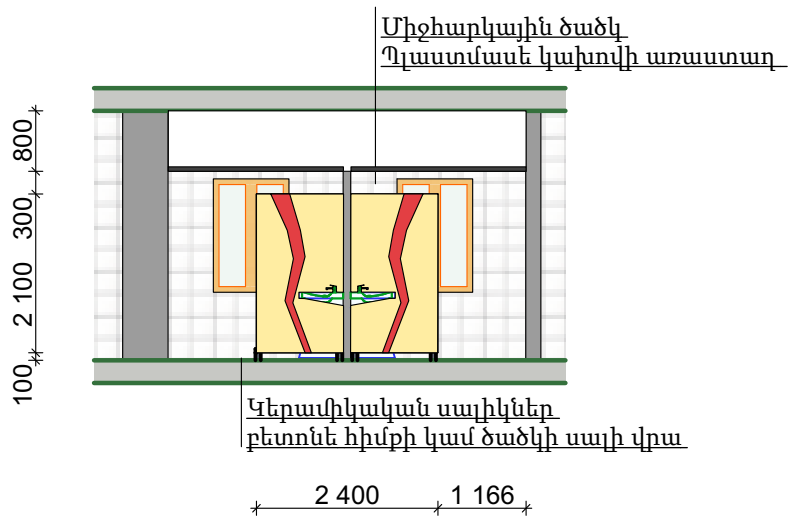

Ծանոթություն

Նախագծով նախատեսվում է քանդել բոլոր սանիտարական հանգույցների պեմզոբլոկից պատրաստված ներքին միջնորմները, հատակները, սանիտարական սարքավորումները:
Սանիտարական հանգույցների պատերը ներսից երեսապատվում են կերամիկական սալիկներով: Սանիտարական հանգույցների մի մասի ներքին բաժանարար միջնորմները իրականացվում են են սանհանգույցների համար նախատեսված MDF վահաններից: Տեղադրվում են նոր սանիտարական սարքավորումներ, փոխվում են տվյալ սանհանգույցի ջրամատակարարման և ջրահեռացման խողովակները: Լվացարանները և ցնցուղարանները միացվում են տաք ջրամատակարարման ցանցին: Զուգարանակոնքերին կից տեղադրվում են հիգիենիկ ցնցուղներ:
Կախովի առաստաղի պատրաստում պլաստմասե նյութերից ցինկապատ պրոֆիլե հիմնակմախքի վրա:
Բոլոր սանիտարական հանգույցներում կառուցվում են օդափոխության համակարգեր:

Սանիտարական հանգույցների հարդարման աշխատանքների մասնագիր

Նշանակումը հատակագծում	Սենքի անվանում:	Քանակը հատ	Պատերի ց/ավազե սվաղ երեսապատում կերամիկական սալիկներով	Պլաստմասե կախովի առաստաղ ցինկապատ պրոֆիլե հիմնակմախքի վրա քմ:	ՊՎՀ վահաններով միջնորմների կառուցում քմ:	Ծանոթություն:
2	Սան հանգույց-1, Սան հանգույց-2	1	42,48	8,64	-	
3	Սան հանգույց-3, Սան հանգույց-4, Սան հանգույց-5	1	60,00	34,17	10,92	
4	Սան հանգույց-6	1	37,20	23,45	12,39	
5	Սան հանգույց-7	2	59,33	21,22	-	
6	Սան հանգույց-8	2	90,24	21,42	5,46	
12	Սան հանգույց-9	2	81,12	22,15	9,66	
13	Սան հանգույց-10,	1	93,72	26,09	15,54	
14	Սան հանգույց-11	1	36,00	12,77	10,50	
	Ընդամենը		**500,09**	**137,50**	**64,47**	

						ՀՀ կրթության, գիտության, մշակույթի և սպորտի նախարարություն: Պայմանագիր՝ N ՀՀԿԳՄՍՆԳՀԾՁԲ-24/84:
						«Երևանի պարարվեստի պետական քոլեջ» ՊՈԱԿ-ի վերանորոգման աշխատանքների նախագծանախահաշվային փաստաթղթերի մշակման ծառայություններ
նգճ	Է. Հովսեփյան					Ճարտարապետաշինարարական մաս /Վերանորոգում/
նախագծեց	Տ. Ազատյան					Սանիտարական հանգույցների նախագծային լուծումներ

Էտապ	Թերթ	Թերթեր
ԱՆ	ՃԼ-12	25

«ԽՈՅԱՆՔ» ՍՊԸ
Լիցենզիա N-ՔՊԼ 001379:

Սանիտարական հանգույցների
հատակագծային լուծումներ

UR1 UR2

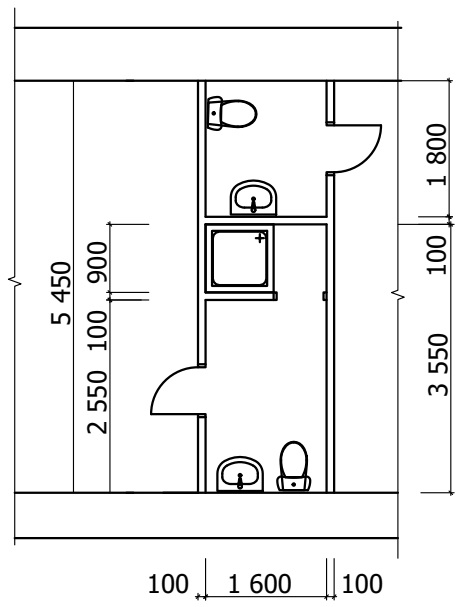

UR3 UR4 UR5

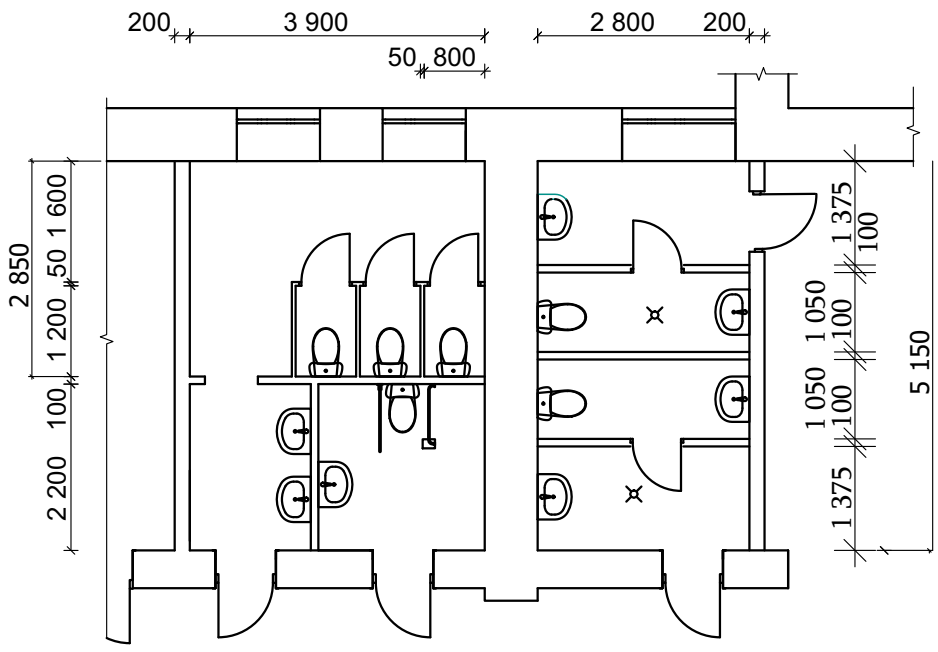

UR6

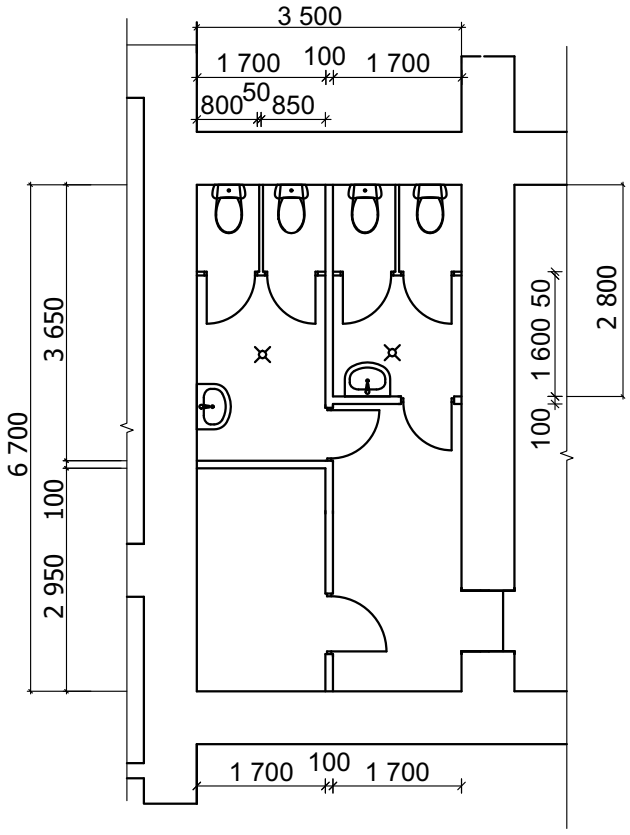

UR-7

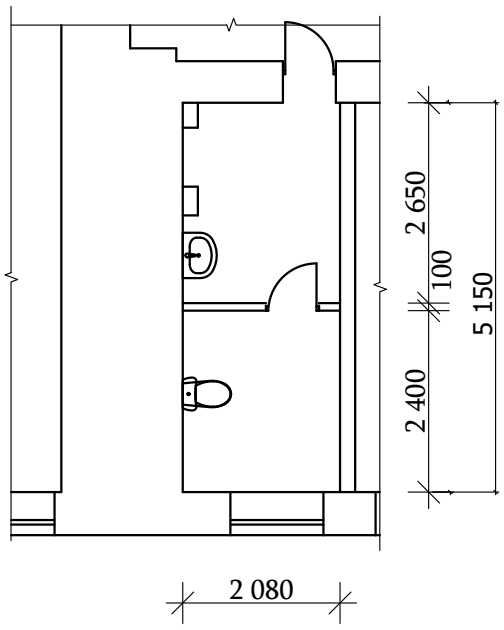

UR-8

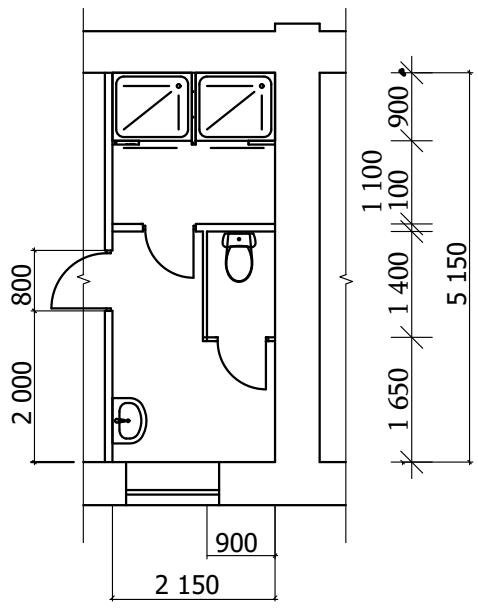

UR9

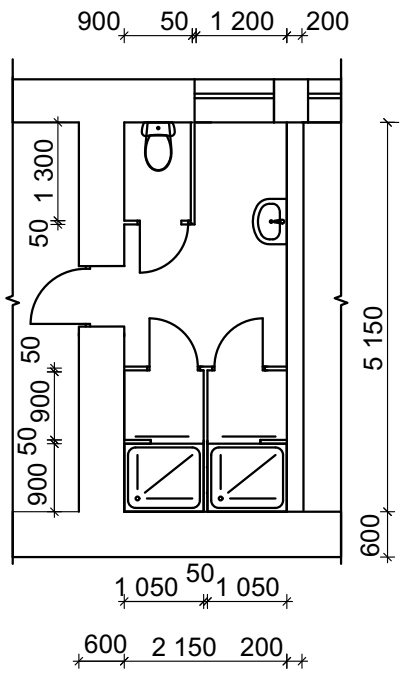

UR10

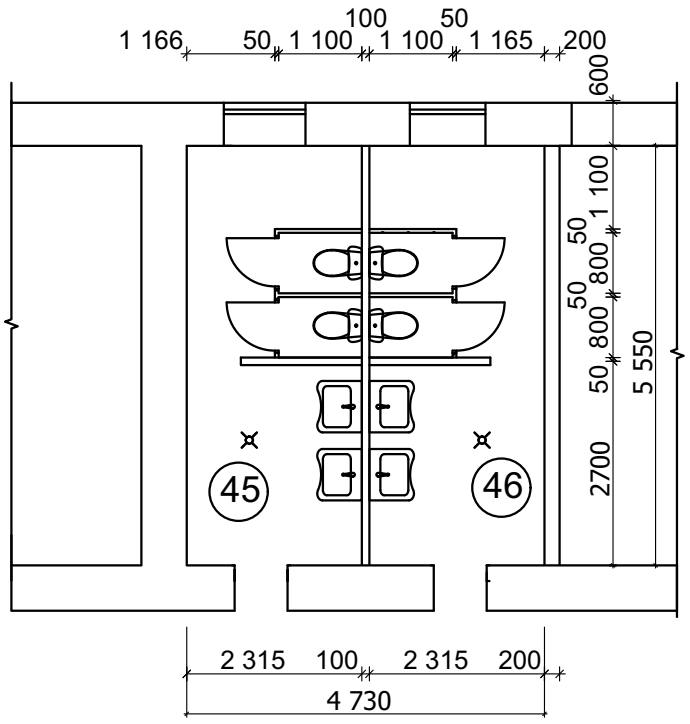

UR11

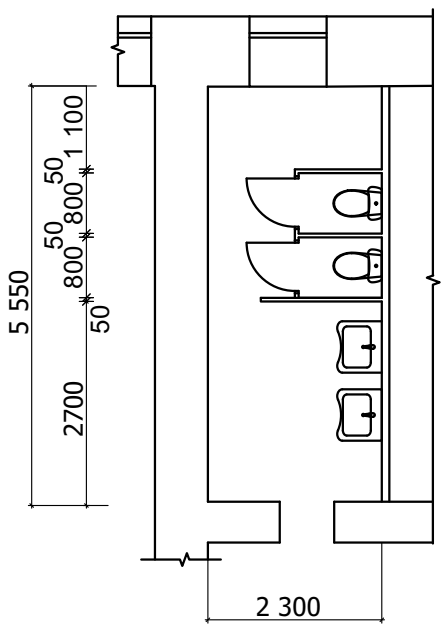

						ՀՀ կրթության, գիտության, մշակույթի և սպորտի նախարարություն: Պայմանագիր՝ N ՀՀԿԳՄՍՆԳՀԾՁԲ-24/84:		
						«Երևանի պարարվեստի պետական քոլեջ» ՊՈԱԿ-ի վերանորոգման աշխատանքների նախագծանախահաշվային փաստաթղթերի մշակման ծառայություններ		
նգձ	Է. Հովսեփյան					Ճարտարապետաշինարարական մաս /Վերանորոգում/	Էտապ	Թերթ	Թերթեր
							ԱՆ	ՃԼ-13	25
նախագծեց	Տ. Ազատյան								
						Սանիտարական հանգույցների հատակագծային լուծումներ	«ԽՈՅԱՆՔ» ՍՊԸ Լիցենզիա N-ՔՊԼ 001379:	

Ճաշարանի վերահատակագծման և կահավորման հատակագիծ Մ 1:100

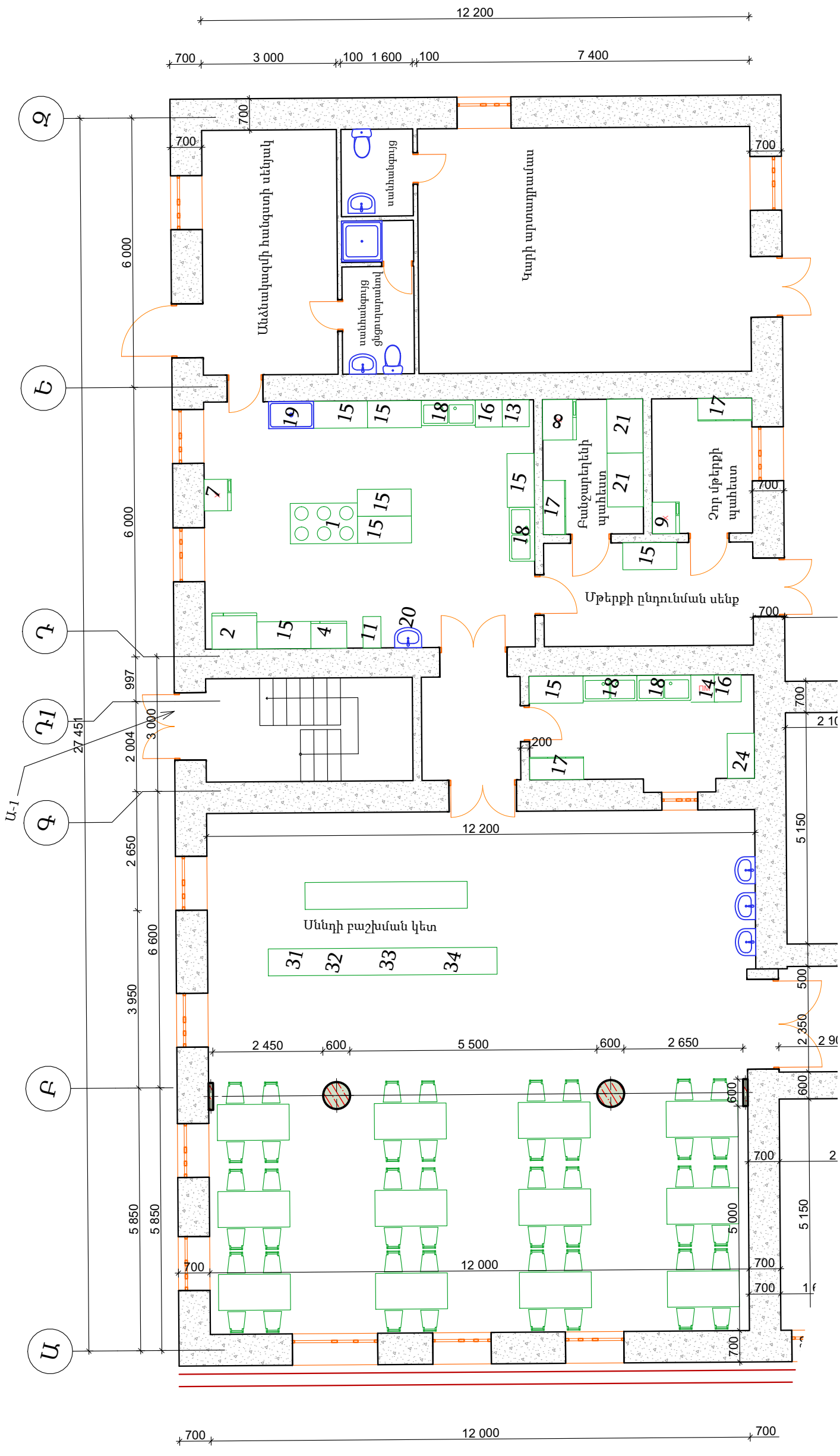

						ՀՀ կրթության, գիտության, մշակույթի և սպորտի նախարարություն: Պայմանագիր՝ N ՀՀԿԳՄՍՆԳՀԾՁԲ-24/84:		
						«Երևանի պարարվեստի պետական քոլեջ» ՊՈԱԿ-ի վերանորոգման աշխատանքների նախագծանախահաշվային փաստաթղթերի մշակման ծառայություններ		
նգճ		Է. Հովսեփյան				Ճարտարապետաշինարարական մաս /Վերանորոգում/	Էտապ	Թերթ	Թերթեր
							ԱՆ	ՃԼ-14	25
նախագծեց		Տ. Ազատյան							
						Ճաշարանի վերահատակագծման և կահավորման հատակագիծ Մ 1:100	«ԽՈՅԱՆՔ» ՍՊԸ Լիցենզիա N-ՔՊԼ 001379:	

,

ՃԱՇԱՐԱՆԻ ՀԱՐԴԱՐՄԱՆ ԱՇԽԱՏԱՆՔԵՐԻ ՄԱՍՆԱԳԻՐ

	Անվանումը	Պատերի բարձրորակ գաջե սվաղ	Պատերի մակերեսների գիպսոնիտով համահարթեցում	Պատերի բարձրորակ լատեքսայի ն ներկում	Պլաստմասե կախովի առաստաղի իրականացում	Առաստաղի լատեքսային ներկում գիպսոկարտով հարթեցումից հետո	Պատերի, բարձրորակ Ց/ա սվաղ	Պատերի երեսապատում կերամիկական սալերով	Ծանոթություն
1	Ճաշասրահ		118,90	118,9		139,2			
2	Միջանցք		23,85	23,9		5,1			
3	Ամանեղենի լվացման սենք	48,64		48,64	11,5		37,5	37,5	
4	Խոհանոց	23,04		23,04		40,2	53,8	53,76	Կերամիկական սալ h 2,1
5	Անձնակազմի հանգստի սենյակ	16,20	45,09	45,1		16,4			
8	Կարի արտադրամաս	16,20	66,74	66,7		40,3			
10	Մթերքի ընդունման սենք			12,42		10,3	38,5	28,98	Կերամիկական սալ h 2,1
11	Բանջարեղենի և մրգի պահեստ			9,54		6,8	29,9	22,26	Կերամիկական սալ h 2,1
12	Չոր մթերքի պահեստ			9,72		7,1	28,3	22,68	Կերամիկական սալ h 2,1
	Ընդամենը		**254,58**	**357,94**	**11,50**	**265,40**	**187,97**	**165,20**	

Սյուների երեսապատում ՄԴՖ սալերով	քմ	19,20		Գունային լուծումները տես թերթ
Գիպսե բազմանկյուն դեկորատիվ սալե	քմ	5,25		Գունային լուծումները տես թերթ
Բազմանկյուն հայելային սալեր	քմ	3,00		Գունային լուծումները տես թերթ

Ճաշարանի սարքավորումների մասնագիր

Հ/հ	Անվանումը	Քանակը	Հզորությունը (կՎտ)	Լարումը (Վ)	Ջրի կոմունի կացիա	Արտաքին չափեր
	Ջերմային սարքավորումներ					
1	Էլեկտրական արտադրական վառարան, 380 Վ, 6 այրիչ,առանց ջեռոցի	1	18	380		1050x850x860
2	Շոգեկոնվեկցիոն վառարան 20 դարակներով (շարժասայլակով և գաստրոնոմ տարաներով)	1	28,6	380	V	1050x938x1900
3	Ֆիլտր-ջրի փափկեցուցիչ	1			V	178x138x576
4	Երկու սեկցիայով թխման էլեկտրական արտադրական վառարան	1	10	380		840x900x1510
5	Ջրատաքացուցիչ (բոյլեր)	1	3	220		
6	Հոսող ջրի ջրատաքացուցիչ 100լ	1	10	380	V	
	Սառնարանային սարքավորումներ					
7	Կենցաղային օգտագործման սառնարան 300-320լ	1	0,15	220		650x650
8	Սննդի մեկ դռնանի սառնարաններ 500-700լ	1	0,35	220		660x680x1900
9	Սառցարան 200լ	1	0,13	220		1165x700x870
	Էլեկտրասարքավորումներ					
10	Մսաղաց	1	1,5	220		
11	Խմորի սպիրալաձև հարիչ/12 կգ խմորի տարողությամբ/	1	0,75	220		385x670x720
12	Բանջարեղեն կտրատելու մեքենա	1	1	380		
13	Պալարապտուղ կեղնահանող սարք	1	0,75	380	V	600x600x850
14	Սպասքի լվացման սարք	1	5,1	220/380	V	600x580x830
	Չեզոք սարքավորումներ					
15	Սեղան-չժանգոտվող մետաղից 1200x600	8				1200x600x850
16	Սեղան-չժանգոտվող մետաղից 600x600	2				600x600x850
17	Չժանգոտվող պողպատից դարակ 1200*500	3				1200x500x1600
18	Լվացարան-ավազան երկտեղանոց 530	4			V	1200x600
19	Լվացարան-ավազան մեկ տեղանոց կաթսաների համար	1			V	1000x600
20	Ձեռքերի կերամիկական լվացարան	2			V	
21	Տակդիր	2				1200x800x200
22	Անվասայլակներ	2				800x500
23	Խառնիչային ծորակ 400	5				
24	Չորանոց	1				1200*400*1600
	Կշեռքային սարքավորումներ					
25	կշեռք սեղանի չափաբաժնային	1				
26	Հարթակով կշեռք	1				
	Օդաքարշ սարքավորումներ					
27	Օդաքարշ պատին ամրացող 1000x1000x350	1				
28	Օդաքարշ պատին ամրացող 1200x1000x350	1				
29	Օդաքարշ կղզյակի1400x1200x350	1				
30	Օդաքարշ պատին ամրացող 800x800x350					
	Հոսքագծային սարքավորումներ					
31	Ինքնասպասարկման հոսքագծի խոհանոցային պարագաների ցուցափեղկ	1				630x674x1244
32	Ինքնասպասարկման հոսքագծի սառը խորտիկների ցուցափեղկ սառնարան	1	0,47			1120x705x1030
33	Ինքնասպասարկման հոսքագծի առաջին ճաշատեսակների վաճառասեղան (մարմիտ)	1	2,5			1120x705x1030
34	Ինքնասպասարկման հոսքագծի երկրորդ ճաշատեսակների ցուցափեղկ (մարմիտ)	1	1,5			1120x705x1030

ՀՀ կրթության, գիտության, մշակույթի և սպորտի նախարարություն: Պայմանագիր՝ N ՀՀԿԳՄՍՆԳՀԾՁԲ-24/84:				
«Երևանի պարարվեստի պետական քոլեջ» ՊՈԱԿ-ի վերանորոգման աշխատանքների նախագծանախահաշվային փաստաթղթերի մշակման ծառայություններ				
Ճարտարապետաշինարարական մաս /Վերանորոգում/	Էտապ	Թերթ	Թերթեր	
	ԱՆ	ՃԼ-15	25	
Ճաշարանի սարքավորումների մասնագիր	«ԽՈՅԱՆՔ» ՍՊԸ Լիցենզիա N-ՔՊԼ 001379:			

նգճ	Է. Հովսեփյան	
նախագծեց	Տ. Ազատյան	

Ճաշասրահի ձևավորման լուծումներ
տարբերակ 1

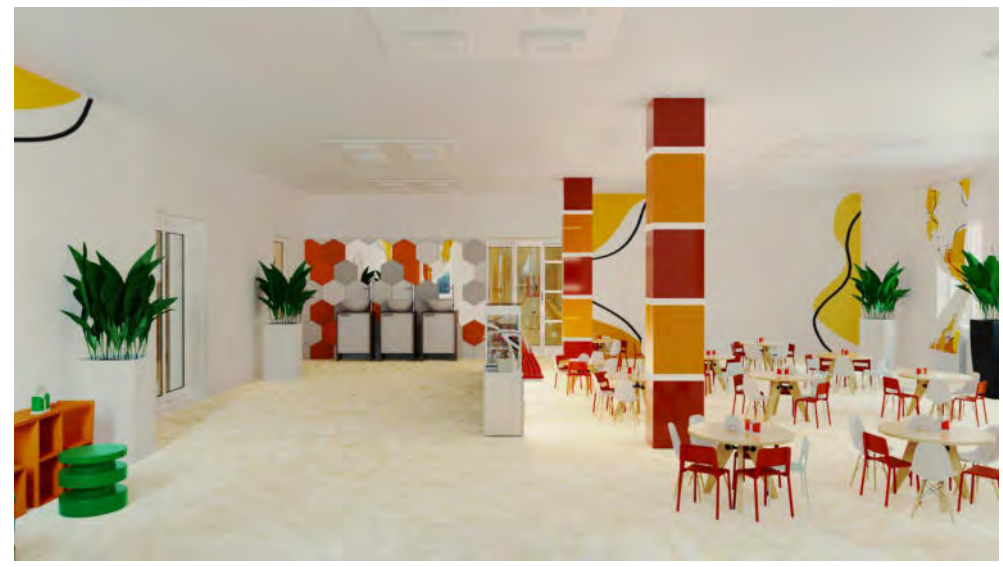

Ճաշարանի դռան տեսապատկերը

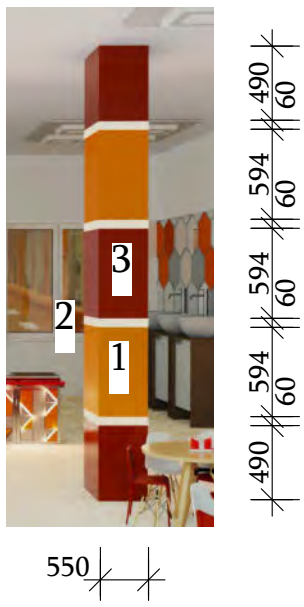

Սյուների
գույների մասնագիր

1. 12-10
2. Սպիտակ
3. 7-14

Ծանոթություն
Գույների ընտրությունը կատարվել է
PRATT&LAMBERT PAINTS
Never Compromise Colors
գունային կատալոգից

Գլխավոր մուտքի դռան տեսապատկերը

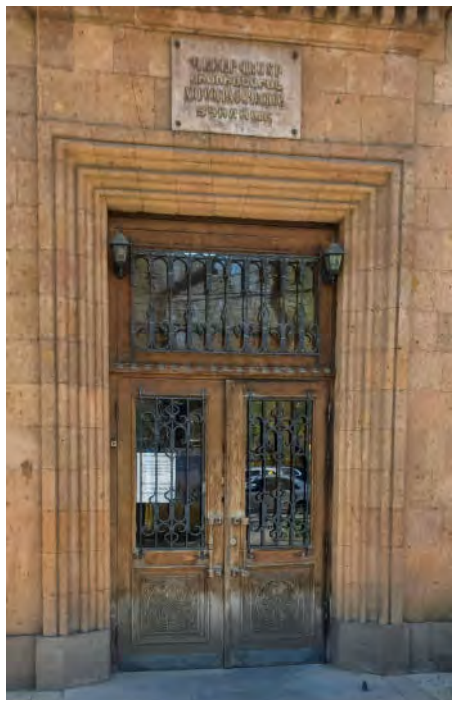

Գլխավոր մուտքի դռան վերանորոգում, ռեստավրացիա,
պահպանելով գոյություն ունեցող դռան գեղարվեստական տեղքը,
ապահովելով ատաղձագործական հանգույցների անթերի կատարում:

						ՀՀ կրթության, գիտության, մշակույթի և սպորտի նախարարություն: Պայմանագիր՝ N ՀՀԿԳՄՍՆԳՀԾՁԲ-24/84:			
						«Երևանի պարարվեստի պետական քոլեջ» ՊՈԱԿ-ի վերանորոգման աշխատանքների նախագծանախահաշվային փաստաթղթերի մշակման ծառայություններ			
նգճ		Է. Հովսեփյան				Ճարտարապետաշինարարական մաս /Վերանորոգում/	Էտապ	Թերթ	Թերթեր
							ԱՆ	ՃԼ-16	25
նախագծեց		Տ. Ազատյան							
						Ճաշասրահի ինտերիեր	«ԽՈՅԱՆՔ» ՍՊԸ Լիցենզիա N-ՔՊԼ 001379:		

Ճաշարանի պատերի փռվածք

Պատի փռվածք Գ առանցքով

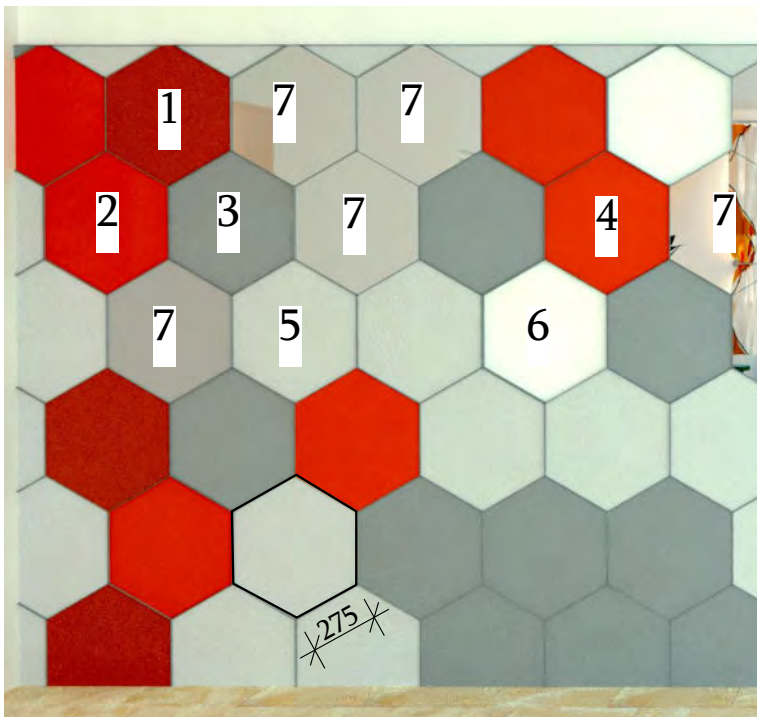

Պատի փռվածք Գ առանցքով

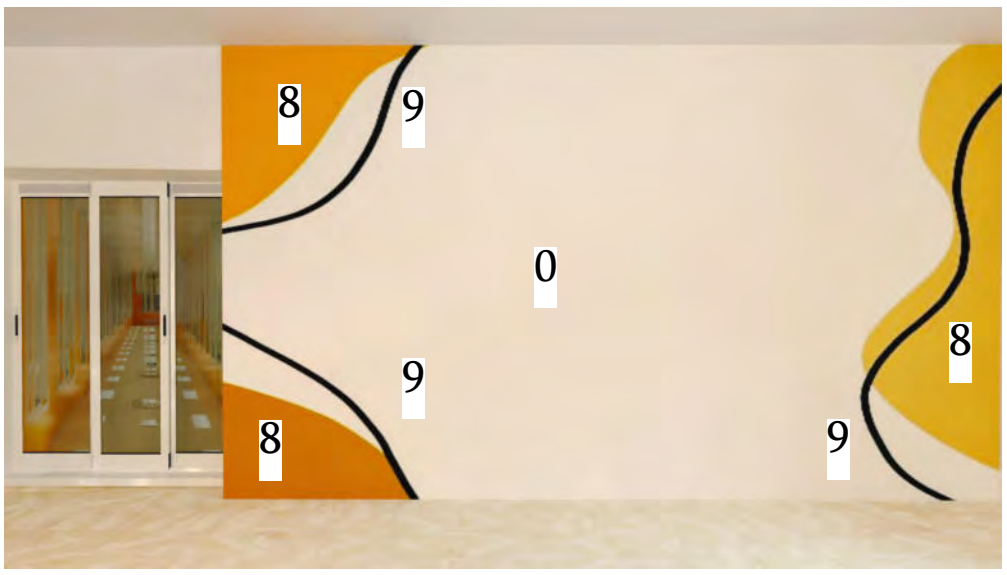

Ճաշարանի ինտերերի
գույների մասնագիր

0. 11-1
1. 5-16
2. 8-14
3. 28-22
4. 11-12
5. 25-24
6. Սպիտակ
7. Հայելի
8. 12-8
9. Սև

Պատի փռվածք Գ առանցքով

Ծանոթություն
Գույների ընտրությունը կատարվել է
PRATT&LAMBERT PAINTS
Never Compromise Colors
գունային կատալոգից

						ՀՀ կրթության, գիտության, մշակույթի և սպորտի նախարարություն: Պայմանագիր՝ N ՀՀԿԳՄՍՆԳՀԾՁԲ-24/84:		
						«Երևանի պարարվեստի պետական քոլեջ» ՊՈԱԿ-ի վերանորոգման աշխատանքների նախագծանախահաշվային փաստաթղթերի մշակման ծառայություններ		
նգհ		Է. Հովսեփյան				Ճարտարապետաշինարարական մաս /Վերանորոգում/	Էտապ	Թերթ	Թերթեր
							ԱՆ	ՃԼ-17	25
նախագծեց		Տ. Ազատյան							
						Ճաշարանի պատերի փռվածք	«ԽՈՅԱՆՔ» ՍՊԸ Լիցենզիա N-ՔՊԼ 001379:		

Հատակագիծ -3.600 նիշում

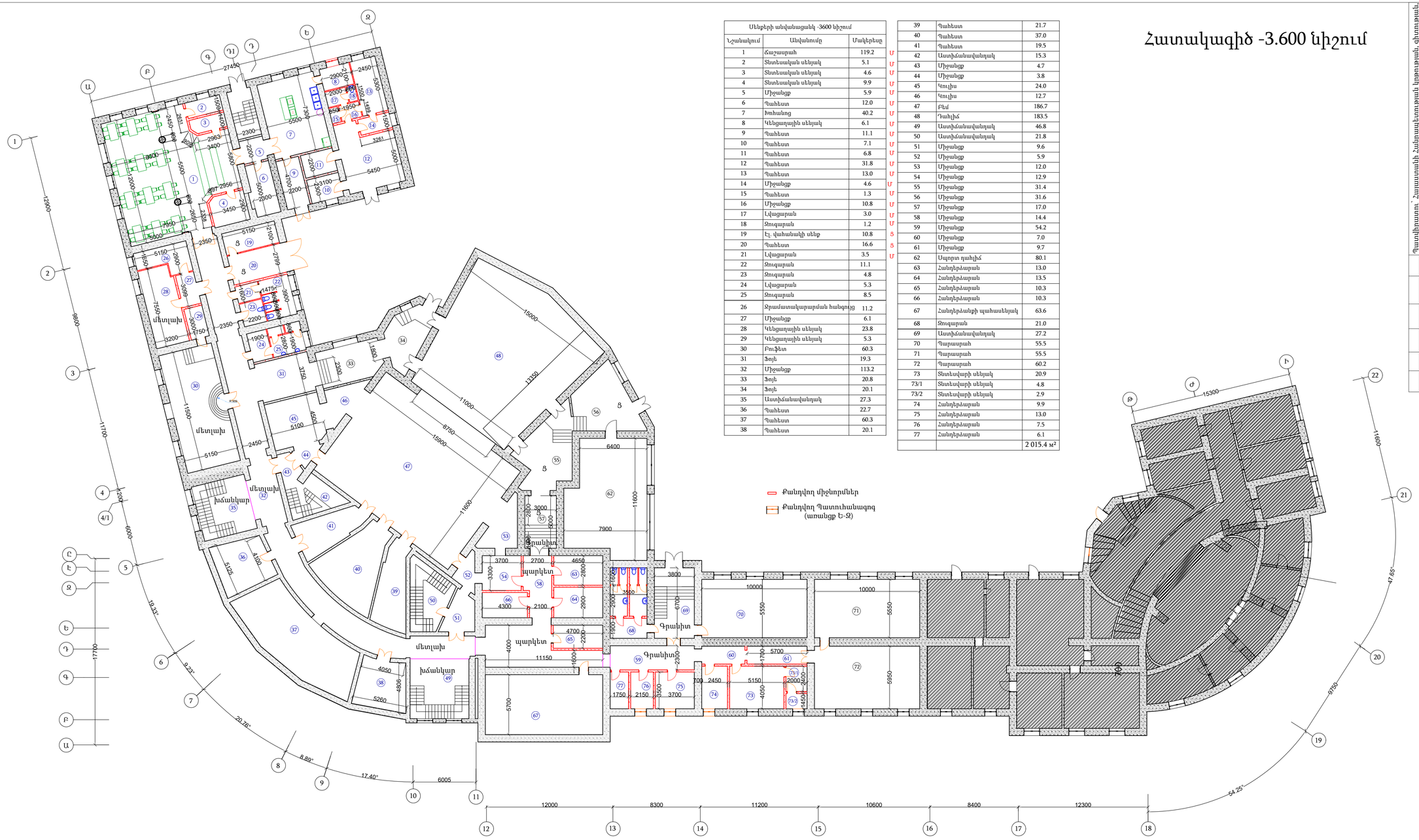

Սենեքների անվանացանկ -3600 նիշում		
Նշանակում	Անվանումը	Մակերեսը
1	Հաշասրահ	119.2
2	Տնտեսական սենյակ	5.1
3	Տնտեսական սենյակ	4.6
4	Տնտեսական սենյակ	9.9
5	Միջանցք	5.9
6	Դահլեստ	12.0
7	Խոհանոց	40.2
8	Կենցաղային սենյակ	6.1
9	Դահլեստ	11.1
10	Դահլեստ	7.1
11	Դահլեստ	6.8
12	Դահլեստ	31.8
13	Դահլեստ	13.0
14	Միջանցք	4.6
15	Դահլեստ	1.3
16	Միջանցք	10.8
17	Լվացարան	3.0
18	Ջուգարան	1.2
19	Էլ. վահանակի սենք	10.8
20	Դահլեստ	16.6
21	Լվացարան	3.5
22	Ջուգարան	11.1
23	Ջուգարան	4.8
24	Լվացարան	5.3
25	Ջուգարան	8.5
26	Տրամատակարարման հանգույց	11.2
27	Միջանցք	6.1
28	Կենցաղային սենյակ	23.8
29	Կենցաղային սենյակ	5.3
30	Բուֆետ	60.3
31	Ֆոյե	19.3
32	Միջանցք	113.2
33	Ֆոյե	20.8
34	Ֆոյե	20.1
35	Աստիճանավանդակ	27.3
36	Դահլեստ	22.7
37	Դահլեստ	60.3
38	Դահլեստ	20.1
39	Դահլեստ	21.7
40	Դահլեստ	37.0
41	Դահլեստ	19.5
42	Աստիճանավանդակ	15.3
43	Միջանցք	4.7
44	Միջանցք	3.8
45	Կուլիս	24.0
46	Կուլիս	12.7
47	Բեմ	186.7
48	Դահլիճ	183.5
49	Աստիճանավանդակ	46.8
50	Աստիճանավանդակ	21.8
51	Միջանցք	9.6
52	Միջանցք	5.9
53	Միջանցք	12.0
54	Միջանցք	12.9
55	Միջանցք	31.4
56	Միջանցք	31.6
57	Միջանցք	17.0
58	Միջանցք	14.4
59	Միջանցք	54.2
60	Միջանցք	7.0
61	Միջանցք	9.7
62	Սպորտ դահլիճ	80.1
63	Հանդերձարան	13.0
64	Հանդերձարան	13.5
65	Հանդերձարան	10.3
66	Հանդերձարան	10.3
67	Հանդերձանքի պահասենյակ	63.6
68	Ջուգարան	21.0
69	Աստիճանավանդակ	27.2
70	Դարասրահ	55.5
71	Դարասրահ	55.5
72	Դարասրահ	60.2
73	Տնտեսվարի սենյակ	20.9
73/1	Տնտեսվարի սենյակ	4.8
73/2	Տնտեսվարի սենյակ	2.9
74	Հանդերձարան	9.9
75	Հանդերձարան	13.0
76	Հանդերձարան	7.5
77	Հանդերձարան	6.1
		2 015.4 մ²

Պատվիրատու. Հայաստանի Հանրապետության գլխավոր դատախազություն

Գլխավոր ճարտարապետ՝ Հ.Ասատրյան

Գլխավոր մասնագետներ՝ Ա.Ասատրյան

Գլխավոր նախագծող՝ Ա.Ասատրյան

Գլխավոր մասնագետ՝ Ա.Ասատրյան

Գլխավոր մասնագետ՝ Ա.Ասատրյան

Գլխավոր մասնագետ

Հատակագիծ 0.000 նիշում

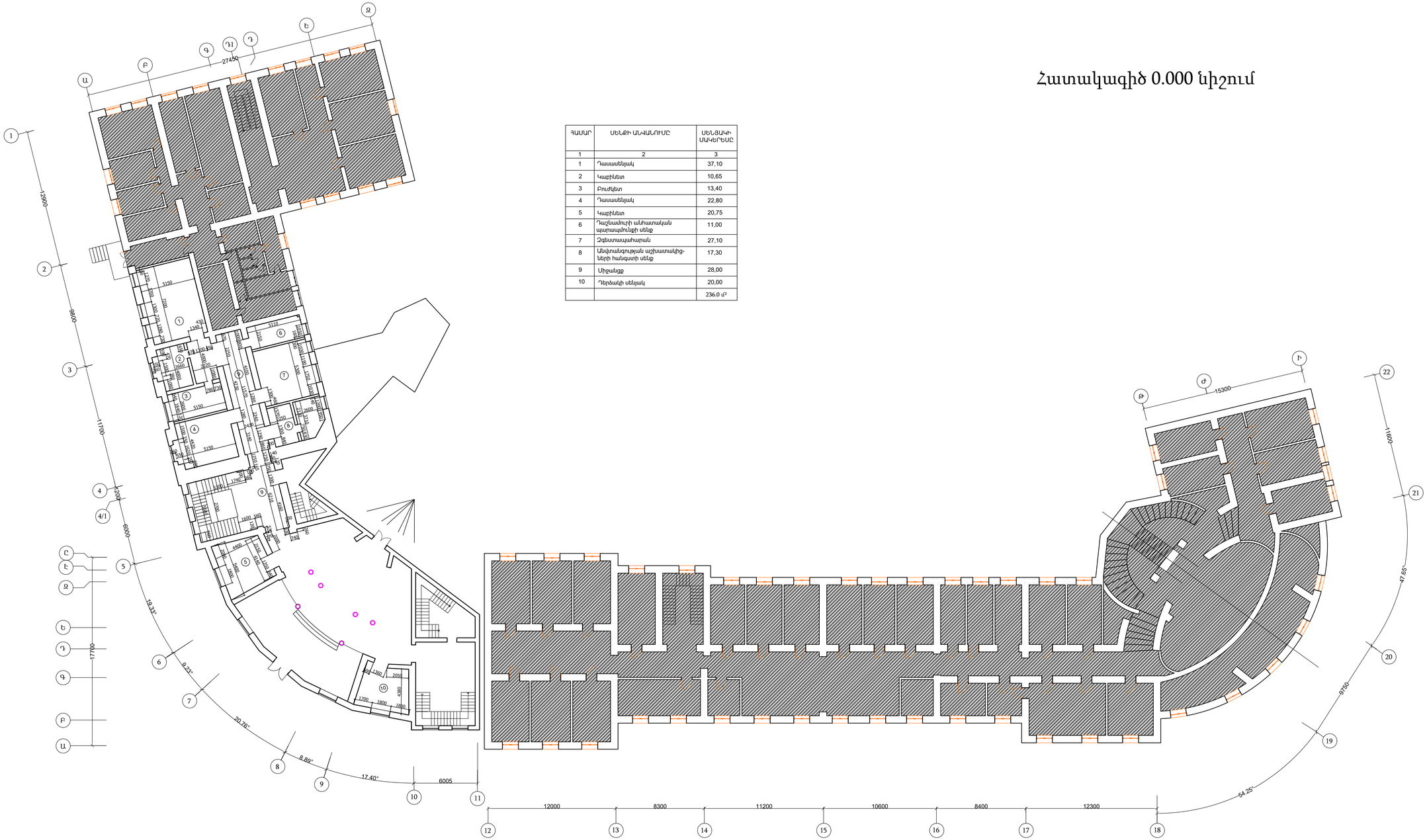

ՀԱՍԱՐ	ՍԵՆՅԱԿԻ ԱՆՎԱՆՈՒՄԸ	ՍԵՆՅԱԿԻ ՄԱԿԵՐԵՍԸ
1	2	3
1	Դասասենյակ	37,10
2	Կաբինետ	10,65
3	Բուժկետ	13,40
4	Դասասենյակ	22,80
5	Կաբինետ	20,75
6	Դաշնամուրի անհատական պարապմունքի սենք	11,00
7	Ձգեստապահարան	27,10
8	Անվտանգության աշխատակից-ների հանգստի սենք	17,30
9	Միջանցք	28,00
10	Դերձակի սենյակ	20,00
		236.0 մ²

Դասավորատախտակ. Հայտատուների Հանրագրատախտակի կիրառությամբ գիտակցված, վերլուծված և ստեղծագործական կարողությունների զարգացմանն ուղղված դասընթացներ: Ուղղակի մուտքերի ապահովում դեպի դասարաններ: Հեռանկարային ստուգումներ ունենալու դեպքում ՀՈՍԱԿ-ի կիրառումով դասընթացների կազմակերպման հնարավորություն

ՀՀՇԿՍՆ-9-ՀՇԳՀ-24/84

Գլխ.	Թերթ	Գլխ.	Թերթերի
էՆ	ՃԼ-19		25

«Դպրոց» ՍՊԸ
Լից N-ԲՊԼ 001379

Հանրակրթական դպրոցի շենք
/ Հանրակրթական դպրոցի շենք

Հատակագիծ 0.000 նիշում
Մ1:200

Փոփ.	Էջ	Թերթի թիվ	Ստորագրություն
Գլխ.	Է. Հովսեփյան		
Ճարտ.	Ցեցիլիա Ցեցիլիան		

Հատակագիծ +3.600 նիշում

ՀԱՄԱՐ	ՍԵՆՅԱԿԻ ԱՆՎԱՆՈՒՄԸ	ՍԵՆՅԱԿԻ ՄԱԿԵՐԵՍԸ քմ
1	2	3
1	Պարասրահ	139,70
2	Պարասրահ	137,70
3	Սանհանգույց	10,20
4	Հանդերձարան	12,20
5	Հանդերձարան	12,10
6	Սանհանգույց- ցնցուղարան	9,70
7	Հաշվապահություն	18,80
8	Դասասենյակ	39,86
9	Սանհանգույց- ցնցուղարան	10,10
10	Հանդերձարան	11,80
11	Հանդերձարան	12,00
12	Սանհանգույց- ցնցուղարան	10,50
13	Մեթոդական կաբինետ	21,80
14	Մասնագետների հանդերձարան	11,80
15	Պահեստ-տնտեսական ,գրենական եվ կենցաղային իրերի	10,30
16	Միջանցք	80,00
17	Դասական պարի բաժնի վարիչ	26,00
18	Ընդունարան	16,00
19	Տնօրեն	33,50
20	Գեղարվեստական ղեկավար	22,20
21	Պերսոնալի հանգստի սենյակ	15,30
22	Տեսահոլովակների ցուցադրման սրահ	35,00
23	Խորդանոց	18,40
24	Միջանցք	44,50
25	Տնօրենի տեղակալ	17,80

1	2	3
26	Ուսուցչանոց	29,80
27	Դասդիսարակ	16,50
28	Միջանցք	47,70
29	Դասասենյակ	26,80
30	Դասասենյակ	23,80
31	Միջանցք	39,50
32	Ռեկրեացիա	77,30
33	Միջանցք	17,80
34	Հանդերձարան	14,40
35	Դասասենյակ	20,90
36	Դասասենյակ	26,20
37	Տնօրենի տեղակալ ուսումնական գծով	19,80
38	Դասասենյակ	23,80
39	Դասասենյակ	19,30
40	Խորհրդական ժող. պարերի գծով	15,00
41	Դասասենյակ	19,30
42	Դասասենյակ	19,40
43	Կաբինետ	14,80
44	Դասասենյակ	18,30
45	Սանհանգույց	11,60
46	Սանհանգույց	13,00
		1292.3 մ²

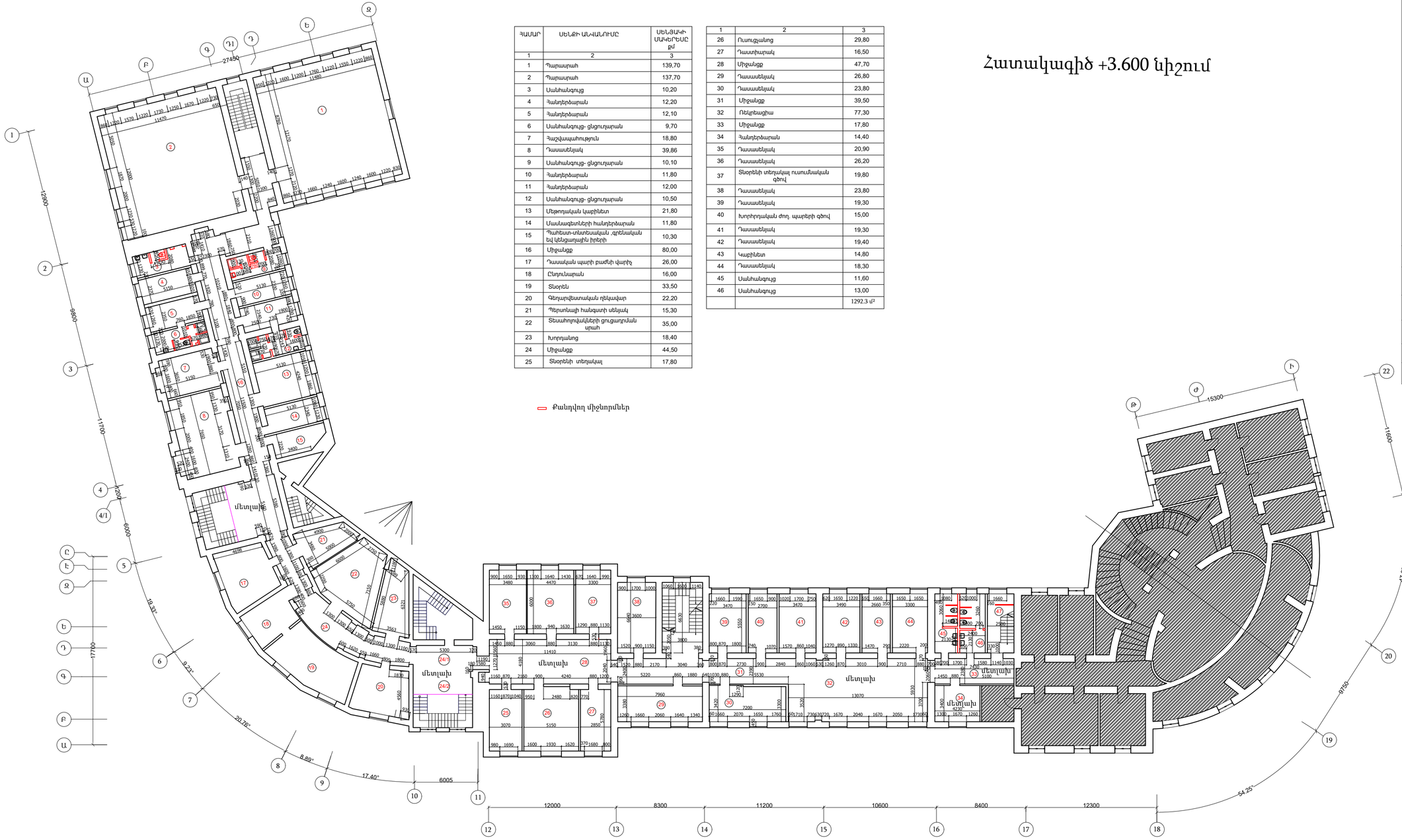

Պատվիրատու՝ Հայաստանի Հանրապետության կրթության, գիտության, մշակույթի և սպորտի նախարարություն: Ծրագրային կոդ՝ 2.2.Գ4.UD-9.ՀՇՀՀ-2.4/84

Հանրային ներդրումային ծրագրերի կառավարման գրասենյակ ՊՈԱԿ-ի կիրառվող ստանդարտներին համապատասխան

Գլուխ	Թերթ	Թերթերի
ԷՆ	ՕԼ-20	25

«Դպրոց» ՍՊՄՀ
Լից N-ԲՊԼ 001379

Հատակագիծ +3.600 նիշում
Ս1:200

Գլխ	Է. Հովսեփյան		
	Ամիրխանյան		

Հատակագիծ 7.200 նիշում

ՀԱՄԱՐ	ՍԵՆՅԻ ԱՆՎԱՆՈՒՄԸ	ՍԵՆՅԱԿԻ ՍԱԿԵՐԵՍԸ
1	2	3
1	Դարասրահ	140,70
2	Դարասրահ	138,60
3	Սանհանգույց	10,20
4	Հանդերձարան	13,40
5	Հանդերձարան	12,80
6	Սանհանգույց- ցնցուղարան	9,70
7	Դասասենյակ	39,90
8	Դասասենյակ	19,60
9	Սանհանգույց- ցնցուղարան	10,40
10	Հանդերձարան	12,00
11	Հանդերձարան	12,30
12	Սանհանգույց- ցնցուղարան	10,30
13	Դասասենյակ	46,80
14	Միջանցք	78,50
15	Համակարգչային	21,90
16	Դասասենյակ	26,40
17	Դասասենյակ	23,40
18	Նոտաների գրադարան	20,80
19	Գեղարվեստական գրքերի գրադարան	68,50
20	Միջանցք	41,30
20/1	Միջանցք	14,40
21	Դարասրահ	117,70
22	Դարասրահ	95,70
23	Հանդերձարան	15,40
24	Հանդերձարան	13,00
25	Սանհանգույց	9,50
26	Հանդերձարան	16,30
27	Կաբինետ	13,50
28	Միջանցք	23,80
		1070.6 մ²

Քանդվող միջնորմներ

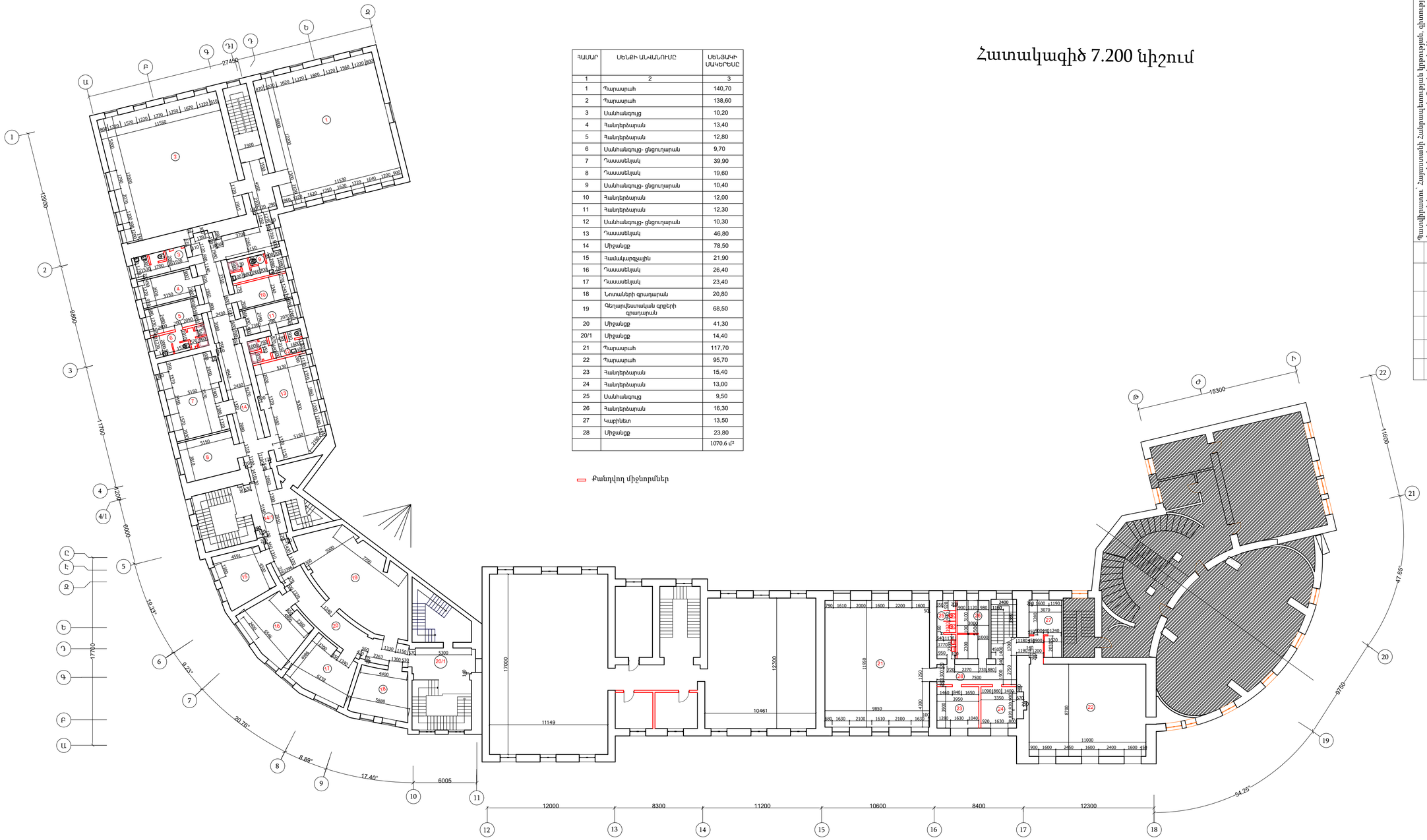

Գլխավոր ճարտարապետ՝ Հովհաննիսյան Էդգար			
Գլխավոր մասնագետ՝ Գրիգորյան Գոհ

Հատակագիծ -3.600 նիշում

Սենքերի անվանացանկ -3600 նիշում		
Նշանակում	Անվանումը	Մակերեսը
1	Հաշասրահ	139.2
2	Միջանցք	5.1
3	Ամանեղենի լվացման սենք	11.5
4	Խոհանոց	40.2
5	Անձնակազմի հանգստի սենյակ	16.4
6	Սանհանգույց-ցնցուղարան	5.6
7	Սանհանգույց	2.9
8	Կարի արտադրամաս	40.3
9	Սենեկի բաշխման կետ	
10	Մթերքի ընդունման սենք	10.3
11	Բանջարեղենի և մրգի պահեստ	6.8
12	Չոր մթերքի Պահեստ	7.1
13	Էլ. վահանակի սենք	10.8
14	Միջանցք	16.6
15	Լվացարան	3.5
16	Ջուգարան	11.1
17	Ջուգարան/սակավաշարժների/	4.8
18	Ջուգարան/դասախոսական/	7.0
19	Ջուգարան/դասախոսական/	7.0
20	Տրամաստակարարման հանգույց	11.2
21	Միջանցք	6.1
22	Տնտեսվարի սենյակ	23.8
23	Կենցաղային սենյակ/բուֆետ/	5.3
24	Բուֆետ	60.3
25	Ֆոյե	19.3
26	Միջանցք	113.2
27	Ֆոյե	20.8
28	Ֆոյե	20.1
29	Աստիճանավանդակ	26.2
30	Հանդերձարան	23.6
31	Հանդերձարան	32.6
32	Հանդերձարան	32.0
33	Սերվերի սենյակ	21.6
34	Պահեստ	21.7
35	Պահեստ	37.0

36	Պահեստ	19.3
37	Աստիճանավանդակ	15.3
38	Միջանցք	4.7
39	Միջանցք	3.8
40	Կուլիս	24.0
41	Կուլիս	12.7
42	Բեմ	186.7
43	Դահլիճ	183.5
44	Աստիճանավանդակ	26.2
45	Աստիճանավանդակ	21.8
46	Միջանցք	9.6
47	Միջանցք	5.9
48	Միջանցք	12.0
49	Միջանցք	12.2
50	Միջանցք	31.4
51	Միջանցք	31.6
52	Միջանցք	15.0
53	Միջանցք	14.4
54	Միջանցք	54.2
55	Միջանցք	17.0
56	Սպորտ դահլիճ	80.0
57	Հանդերձարան	13.0
58	Հանդերձարան	13.5
59	Հանդերձարան	10.3
60	Հանդերձարան	10.3
61	Հանդերձանքի պահասենյակ	63.6
62	Ջուգարան	22.7
63	Աստիճանավանդակ	18.8
64	Պարասրահ	55.5
65	Պարասրահ	55.5
66	Պարասրահ	60.2
67	Տնտեսվարի սենյակ	29.6
68	Հանդերձարան	10.1
69	Հանդերձարան	12.4
70	Հանդերձարան	14.9
		1997.7 մ²

(34) Կարմիր գույնով նշված սենքերը չեն ընդգրկված վերանորոգման ծավալներում

ԿԱՌՈՒՑՎՈՂ ՍԻՄՏՆՈՐՄՆԵՐ

ՇԱՀԱՍՐԱՀ, ԽՈՀԱՆՈՑ

ՊԱՐԱՍՐԱՀ, ՍՊՈՐՏ ԴԱՀԼԻՃ

ՍԻՄՏՈՑՈՒՄՆԵՐԻ ԴԱՀԼԻՃ

ՍԱՆ. ՀԱՆԳՈՒՅՑ, ՀԱՆԴԵՐՁԱՐԱՆ

ՕԺԱՆԴԱԿ ԵՎ ՏՆՏԵՍԱԿԱՆ ՍԵՆՔԵՐ

Պատվիրատու՝ Հայաստանի Հանրապետության կրթության, գիտության, մշակույթի և սպորտի նախարարություն: Ծրագրի անվանումը՝ "ՀՀԿԱՍՄՍ-ԳՀՇՄ-24/84 Հրազդանի պատանեկան մարզադպրոցի գրքեր ՊՕԱԿ-ի վերանորոգում, պարսպապատման և գազաֆիկացման աշխատանքների նախագծանախահաշվային փաստաթղթերի մշակում /Գնային մրցույթ/

Փոփ	Թերթ	Թերթերի թիվ	«Ծրագիր» ՍՊԸ ԼՌՑ N-ԲՊԼ 001379
ԷՆ	ՃԼ-22	25	
Հատակագիծ 3.600 նիշում ՍՊ1			
Գլխ	Է. Հովսեփյան		
Հսկող	Ն.Ս.Նիազյան		

Հատակագիծ 0.000 նիշում

ՀԱՄԱՐ	ՍԵՆՔԻ ԱՆՎԱՆՈՒՄԸ	ՍԵՆՅԱԿԻ ՍԱԿԵՐԵՍԸ
1	2	3
1	Դասասենյակ	37,10
2	Կաբինետ	10,70
3	Բուժկետ	13,40
4	Դասասենյակ	22,80
5	Կաբինետ	20,80
6	Դաշնամուրի անհատական պարապմունքի սենք	11,00
7	Ձգեստապահարան	27,10
8	Անվտանգության աշխատակից-ների սենք	18,00
9	Միջանցք	54,70
10	Դերձակի սենյակ	19,00
11	Աստիճանավանդակ	
12	Նախասրահ	180,00
		414.6 մ²

ՎԱՐՉԱԿԱՅՄ

ՕԺԱՆՀԱԿ ԵՎ ՏԱՏԵՍԱԿԱՆ ՍԵՆՔԵՐ

ԴԱՍԱՍԵՆՅԱԿ

ՕԺԱՆՀԱԿ ԵՎ ՏԱՏԵՍԱԿԱՆ ՍԵՆՔԵՐ

Չվերանորոգվող տարածք

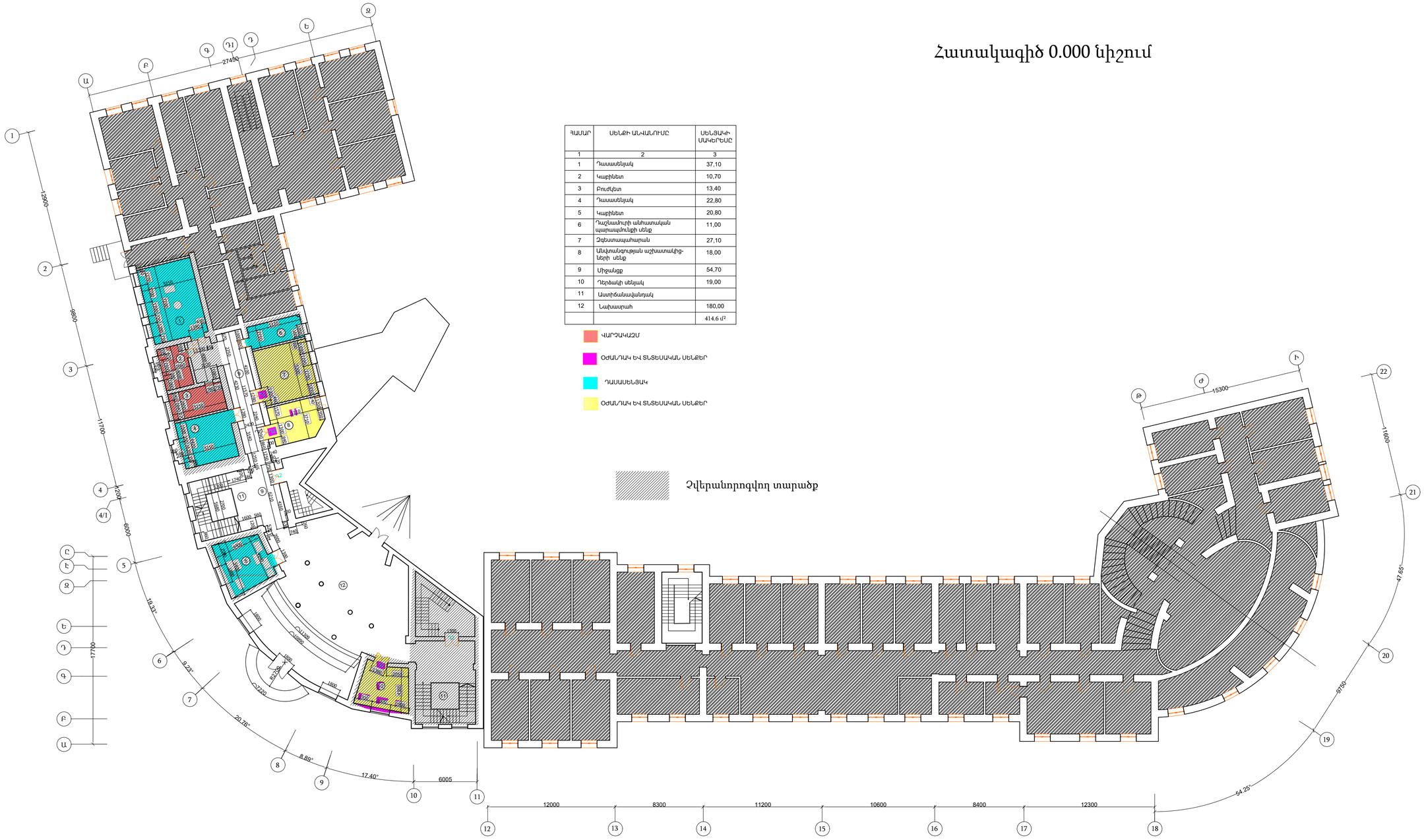

Պատվիրատու՝ Հայաստանի Հանրապետության կրթության, գիտության, մշակույթի և սպորտի նախարարություն՝ Պոլիտեխնիկումի թիվ ՀՀԿԳՆ-ԳՀԾԳՀ-24/84 հիմնական ուսումնական հաստատություն ՀՈԱԿ-ի վերակառուցման աշխատանքների նախագծանախահաշվային փաստաթղթերի քննություն ՀՀՇՆ-ում գրանցման

Գլխ. մասնագետ	Է. Հովսեփյան	Ծուլ	Թերթ	Թերթերի
		ԷՏ	ՇԼ-23	25
Հանրապետական հաստատության տնօրեն	Տ.Նիկոլայան	«Ռոյտեք» ՍՊԸ ԼԻՑ N-ԲՊԼ 001379		
/Ինքնակոչիչ/		Հատակագիծ 0.000 նիշում U1:200		

Հատակագիծ +3.600 նիշում

ՀԱՄԱՐ	ՍԵՆՅԱԿԻ ԱՆՎԱՆՈՒՄԸ	ՍԵՆՅԱԿԻ ՄԱԿԵՐԵՍԸ քմ
1	2	3
1	Պարասրահ	139,70
2	Պարասրահ	137,70
3	Սանհանգույց /ուսուցիչների/	10,40
4	Հանդերձարան	12,20
5	Հանդերձարան	12,10
6	Սանհանգույց- ցնցուղարան	10,80
7	Հաշվապահություն	18,80
8	Դասասենյակ	39,90
9	Սանհանգույց- ցնցուղարան	10,80
10	Հանդերձարան	11,80
11	Հանդերձարան	12,00
12	Սանհանգույց- ցնցուղարան	11,00
13	Մեթոդական կաբինետ	22,00
14	Մասնագետների հանդերձարան	11,80
15	Պահեստ-տնտեսական ,գրենական եվ կենցաղային իրերի	10,30
16	Միջանցք	88,50
17	Դասական պարի բաժնի վարիչ	26,00
18	Ընդունարան	16,00
19	Տնօրեն	34,00
20	Գեղարվեստական ղեկավար	22,30
21	Պերսոնալի հանգստի սենյակ	15,30
22	Տեսահոլովակների ցուցադրման սրահ	35,00
23	Խորդանոց	18,40
24	Միջանցք	58,80
25	Տնօրենի տեղակալ	17,80

1	2	3
26	Ուսուցչանոց	29,80
27	Դատիճարակ	16,50
28	Միջանցք	47,70
29	Դասասենյակ	26,80
30	Դասասենյակ	23,80
31	Միջանցք	39,50
32	Ռեկրեացիա	77,50
33	Միջանցք	17,70
34	Հանդերձարան	14,40
35	Դասասենյակ	20,90
36	Դասասենյակ	26,20
37	Տնօրենի տեղակալ ուսումնական գծով	19,80
38	Դասասենյակ	23,80
39	Դասասենյակ	19,30
40	Խորհրդական ժող. պարերի գծով	15,00
41	Դասասենյակ	19,30
42	Դասասենյակ	19,40
43	Կաբինետ	14,80
44	Դասասենյակ	18,30
45	Սանհանգույց	12,90
46	Սանհանգույց	12,90
		1319.7 մ²

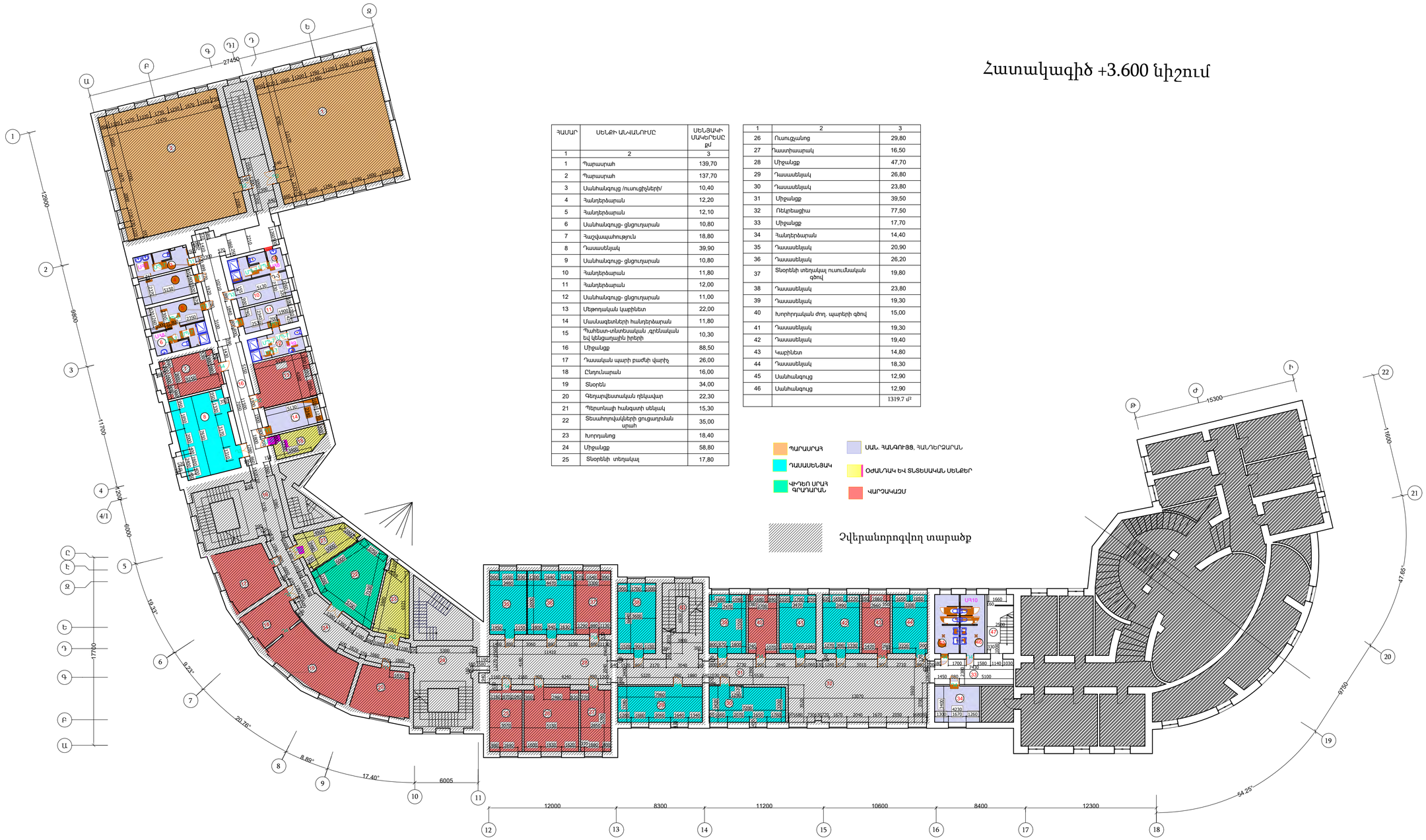

Պատվիրատու՝ Հայաստանի Հանրապետության կրթության, գիտության, մշակույթի և սպորտի նախարարություն: Պրոյեկտավորման թիվ՝ ՀՀԿԳՍՄՆ-ԳՀՇԳՊ-24/84

Հրապարակային գնումների գործընթաց՝ ԳԿՍՆ-Է վերակառուցում-նորոգում ուսումնական հաստատությունների դպրոցական կրթության ենթակառուցվածքների բարելավում Գնային

Փոփ	Թերթ	Թերթերի թիվը	25
ԷՏ	ՃԼ-24	«Նոյանք» ՍՊԸ ԼՇՁ N-ԷՊԼ 001379	
Հատակագիծ +3.600 նիշում Մ1:200			
Գլխավոր ճարտարապետ՝ /Ա.Գալստյան/			
Գլխ. Հանձնակատար	Ի. Հովսեփյան		
Գլխավոր ճարտարապետ՝	Տ.Նիկոսյան		

Հատակագիծ 7.200 նիշում

ՀԱՄԱՐ	ՍԵՆՅԱԿԻ ԱՆՎԱՆՈՒՄԸ	ՍԵՆՅԱԿԻ ՍԱՀՄԱՆԸ
1	2	3
1	Դարասրահ	140,70
2	Դարասրահ	138,60
3	Սանհանգույց	10,40
4	Հանդերձարան	13,40
5	Հանդերձարան	12,80
6	Սանհանգույց- ցնցուղարան	10,00
7	Դասասենյակ	39,90
8	Դասասենյակ	19,60
9	Սանհանգույց- ցնցուղարան	10,80
10	Հանդերձարան	12,00
11	Հանդերձարան	12,30
12	Սանհանգույց- ցնցուղարան	11,00
13	Դասասենյակ	46,80
14	Միջանցք	95,30
15	Հավակարգային	22,20
16	Դասասենյակ	28,30
17	Դասասենյակ	26,10
18	Նոտաների զրադարան	23,30
19	Գեղարվեստական գրքերի զրադարան	68,50
20	Միջանցք	41,30
20*	Միջանցք	14,40
21	Դարասրահ	117,70
22	Դարասրահ	95,70
23	Հանդերձարան	15,40
24	Հանդերձարան	13,00
25	Սանհանգույց	10,00
26	Հանդերձարան	16,50
27	Կաբինետ	13,50
28	Միջանցք	23,80
30	Դարասրահ	117,80
31	Հանդերձարան	13,60
32	Հանդերձարան	12,00
33	Միջանցք	18,50
34	Հանդերձարան	23,50
35	Դարասրահ	189,50
36		
		1478.2 մ²

ԴԱՍԱՍԵՆՅԱԿ

ՍԱՆ. ՀԱՆԳՈՒՅՑ, ՀԱՆԴԵՐՁԱՐԱՆ

ՎԻԴԵՈ ՍՐԱՀ ԳՐԱԴԱՐԱՆ

ՊԱՀԱՆՋԱՐԱՆ

ՎԱՐՉԱԿԱԶՄ

ՕԺԱՆՈՒԱԿ ԵՎ ՏԵՂԵՍԱԿԱՆ ՍԵՆՅԱԿՆԵՐ

Չվերանորոգվող տարածք

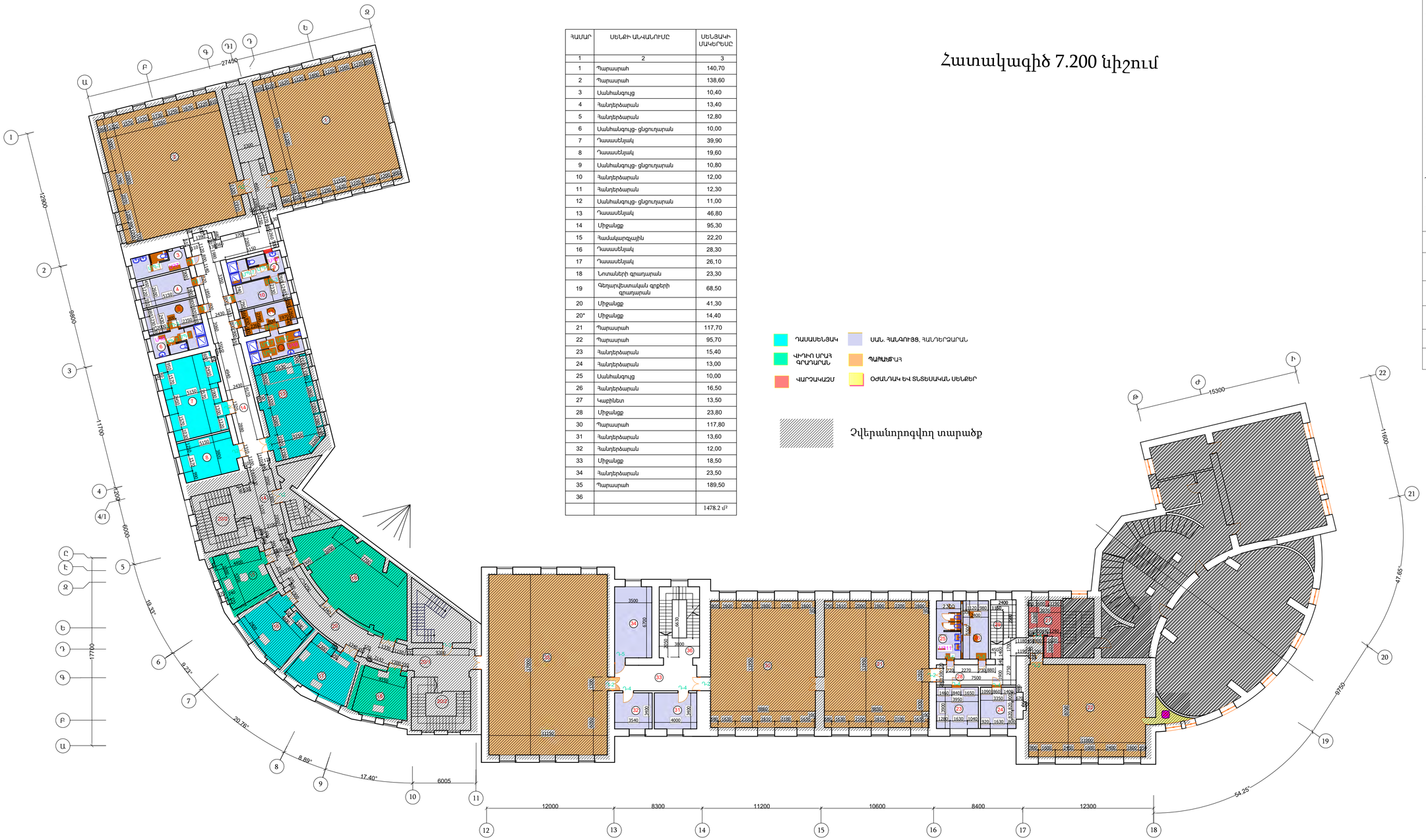

Պատվիրատու. Հայաստանի Հանրապետության կրթության, գիտության, մշակույթի և սպորտի նախարարություն: Ծրագրանախագիծ N-ի համար			
ՀՀՇՆ-ՍՊՄ-ԳՀՇՊ-24/84			
Հիմնական ճարտարապետական գծագրեր՝ ՊՈԱԿ-ի վերակառուցում, աշխատանքների նախագծանախահաշվային փաստաթղթերի փուլային իրականացում: Գրչանոց			
Փուլ	Թերթ	Թերթերի թիվը	
էտ	ԳԼ-25	25	«Դպրոց» ՍՊԸ ԼՌՅ N-ԲՊԼ 001379
Հատակագիծ +7.200 նիշում / Վերանորոգվող հատակագիծ			
Գլխ. Հովսեփյան			
Հարկ. Ցիցիլյան			

Տանիքի կառուցում աշխատանքային թերթերի լրակազմը		
Թերթ	Անվանումը	Ծանոթություն
ՃԼ-1	Ընդհանուր տվյալներ	
ՃԼ-2	Տանիքի կավարամածային համակարգի հատակագիծ Մ1:100	
ՃԼ-3	Տանիքի ջրահեռացման հատակագիծ Մ1:100	
ՃԼ-4	Կտրվածքներ 1-1, 2-2, 3-3, 4-4, 5-5	
ՃԼ-5	Տանիքի արգելապատնեշի սխեմա	
ՃԼ-6	Տանիքի հատակագիծ Մ1:100, կտրվածքներ 1-1, 2-2	
ՃԼ-7	Կտրվածք 3-3	

Բացատրագիր տանիքի կառուցում

Տանիքի կառուցում պրոֆիլավոր ցինկապատ թիթեղից

1. Տանիքի կրող կառուցվածքների կառուցման համար պետք է օգտագործել կողահատ փայտանյութ փշատերև ծառերից ստացված՝ համաձայն ԳՕՍՏ 8486-86-ի, չափսերը՝ համաձայն ԳՕՍՏ 24454-80 * :

Փայտանյութը պետք է լինի առնվազն 2-րդ դասի՝ СНиП П-25-80 պահանջներին համապատասխան:

2. Փայտանյութի հականեխիչ և հակահրդեհային պաշտպանումը իրականացվում է СНиП 2.03.11-85 և СНиП 2.01.02-85 պահանջներին համապատասխան:

3. . Ձեղնահարկի տանիքի բոլոր փայտե կառույցները պետք է պատվեն հակահրդեհային ներծծվող ВПД ներկով՝ համաձայն ԳՕՍՏ 25130-82 -ի

ջրամեկուսիչ շերտի համար կիրառել ПФ-115 , ХВ-785 էմալ:

Էմալի ծածկույթի հաստությունն է - 0.4 մմ: Կիրառված նյութերի կազմի ընդհանուր հաստությունը 0.8-1.0 մմ է:

Ներկանյութերի չորացումը իրականացնել բնական պայմաններում, 24 ժամվա ընթացքում 10 աստիճանից ոչ ցածր ջերմաստիճանի պայմաններում:

4. Կավարամածը կառուցվում է 50x50 չորսուներից, քայլը 500մմ: Քիվի, պիպի և միացումների հատվածներում վահանները 40մմ տախտակներից:

5.Մեխը փայտե տարրերի ամրացման համար օգտագործել ԳՕՍՏ 4028-63 պահանջներին համապատասխան *

6.Մետաղական տանիքի նյութերի քանակը տրվում է առանց ձևման և թերթերի ծածկույթներ մակերեսների հաշվարկի:

Հարթ տանիքի կառուցում

1.Տանիքի կառուցման համար որպես տանիքածածկ օգտագործվում է իզոգամե ռուլոնային ծածկույթ (ПВХ, ТПО և ЭПДМ):

2. Ցեմենտավազե հարթեցնող շերտը իրականացվում է 5,0սմ հաստությամբ և ամրանավորվում է 5մ 150x150 բջիջով ամրանային ցանցով:

3.Ջերմամեկուսացման համար տեղադրվում է գոյություն ունեցող ներկայիս կերամզիտի շերտը, որը քանդվում կուտակվում է տեղում և կրկին տեղադրվում:

4.Որպես գոլորշամեկուսիչ շերտ օգտագործվում է

5.Քանդումից հետո տանիքը մաքրվում է շինարարական մնացորդներից, ճաքերը լցվում են պոլիուրեթանի մածիկով:

Տանիքի կառուցման աշխատանքների մասնագիր				
Հ/հ	Անվանումը:	Չափ. միավոր	Քանակ	Ծանոթություն
	Վերանորոգվող տանիքի հատված-1			
1	Հին տանիքածածկի քանդում /կավարամածի հետ միասին/	քմ	392	
2	Տանիքի կառուցում պրոֆիլավոր ցինկապատ թիթեղով, КП-30 d-0,55մմ /կավարամածի հետ միասին 50x50մմ քայլ 500մմ/	քմ	350	
3	Ջրհոս ճոռ և ցվիք, հարթ ցինկապատ թիթեղ, d-0,55մմ /տախտակամածի հետ միասին/	գմ	42	
4	Տանիքի փոքր ծածկեր, ցինկապատ հարթ թիթեղ d-0,55մմ	քմ	53	
5	Ջրատար խողովակ կլոր ցինկապատ d-0.55մմ, Φ-180մմ, h-14մ	հատ	2	
6	Տանիքի փայտյա կոնստրուկցիայի և կավարամածի հականեխիչ և հակահրդեհային լուծույթով պաշտպանություն:	խմ.	30	
7	Գոյություն ունեցող մետաղական ճաղաշարի վերատեղադրում ներկումով	գմ	40	
	Վերանորոգվող տանիքի հատված-2			
1	Հին իզոգամի շերտի հեռացում	քմ	65.50	
2	Հին ց/ավազե հարթեցման շերտի քանդում	քմ	65.50	
3	Խարամի շերտի կուտակում հետագա օգտագործման համար	խմ	9.83	
4	Կուտակած խարամի շերտի իրականացում	խմ	9.83	
5	Գոլորշամեկուսիչ շերտի իրականացում ռուբերոիդով	քմ	65.50	
6	Ց/ա հերթեցման շերտի իրականացում h-5սմ	քմ	65.50	
7	Ցանց պողպատե, ամրանային, եռակցված, ВР d=5,0մմ, բջիջը 150x150մմ	քմ	65.50	
8	Երկու շերտ իզոգամի իրականացում d-4մմ /բիտումային պրայմեր/	քմ	82.60	
9	Պարապետի գագաթնաթիթեղ. Ցինկապատ դետալներ ցինկապատ հարթ թիթեղ d-0,55մմ /հերմետիկ, ինքնահպման պտուտակ/	քմ	20.00	
10	Ջրահեռացման խողովակ պոլիէթիլենային d-150մմ	մ	6.00	
11	Ջրատար խողովակ կլոր ցինկապատ d-0.55մմ, Φ-150մմ, h-3մ /կոմպլեկտ/	հատ	1.00	
12	Ցանց տերև որսիչ	հատ	1.00	
13	Տաքացնող մալուխ 30վտ/1մ	մ	10.00	
14	Հաղորդալար ВВГнг-LS 2x1.5մմ²	մ	10.00	
	Գոյություն ունեցող ջրատար խողովակների փոխարինում			
	Ջրատար խողովակ կլոր ցինկապատ d-0.55մմ, Φ-160մմ	մ	297.00	
	Ձագար ցինկապատ d-0.55մմ,	հատ	22.00	
	Անկյունակ ցինկապատ d-0.55մմ,	հատ	20.00	

						ՀՀ կրթության, գիտության, մշակույթի և սպորտի նախարարություն: Պայմանագիր՝ N ՀՀԿԳՄՍՆԳՀԾՁԲ-24/84:
						«Երևանի պարարվեստի պետական քոլեջ» ՊՈԱԿ-ի վերանորոգման աշխատանքների նախագծանախահաշվային փաստաթղթերի մշակման ծառայություններ
նգհ		Է. Հովսեփյան				Ճարտարապետաշինարարական մաս /Վերանորոգում/ Տանիքի կառուցում — Էտապ: ԱՆ; Թերթ: ՃԼ-1; Թերթեր: 7
նախագծեց		Գ. Գալստյան				
						Ընդհանուր տվյալներ
						«ԽՈՅԱՆՔ» ՍՊԸ Լիցենզիա N-ՔՊԼ 001379:

Տանիքի կավարամածային համակարգի հատակագիծ Մ1:100

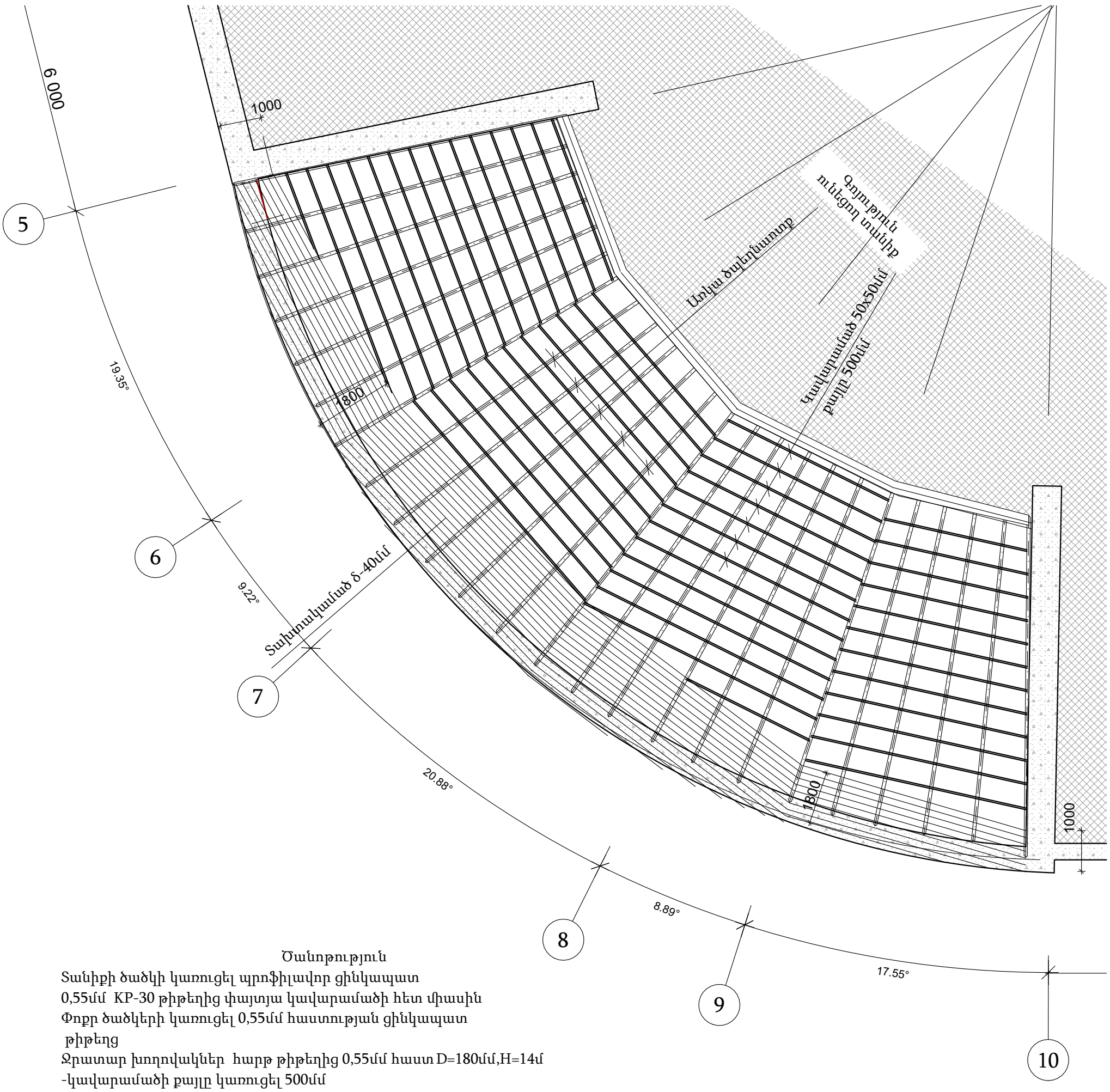

Ծանոթություն

Տանիքի ծածկի կառուցել պրոֆիլավոր ցինկապատ
0,55մմ KP-30 թիթեղից փայտյա կավարամածի հետ միասին
Փոքր ծածկերի կառուցել 0,55մմ հաստության ցինկապատ
թիթեղց
Ջրատար խողովակներ հարթ թիթեղից 0,55մմ հաստ D=180մմ,H=14մ
-կավարամածի քայլը կառուցել 500մմ
-կավարամածը կառուցել 50*50մմ կտրվածքի չորսուներից

						ՀՀ կրթության, գիտության, մշակույթի և սպորտի նախարարություն: Պայմանագիր՝ N ՀՀԿԳՄՍՆԳՀԾՁԲ-24/84:			
						«Երևանի պարարվեստի պետական քոլեջ» ՊՈԱԿ-ի վերանորոգման աշխատանքների նախագծանախահաշվային փաստաթղթերի մշակման ծառայություններ			
նգճ		Է. Հովսեփյան				Ճարտարապետաշինարարական մաս /Վերանորոգում/ Տանիքի կառուցում Տանիք-1	Էտապ	Թերթ	Թերթեր
							ԱՆ	ՃԼ-2	7
նախագծեց		Գ. Գալստյան							
						Տանիքի կավարամածային համակարգի հատակագիծ Մ1:100	«ԽՈՅԱՆՔ» ՍՊԸ Լիցենզիա N-ՔՊԼ 001379:		

Վերանորոգվող տանիքի հատված 1

Տանիքի ջրահեռացման հատակագիծ Մ1:100

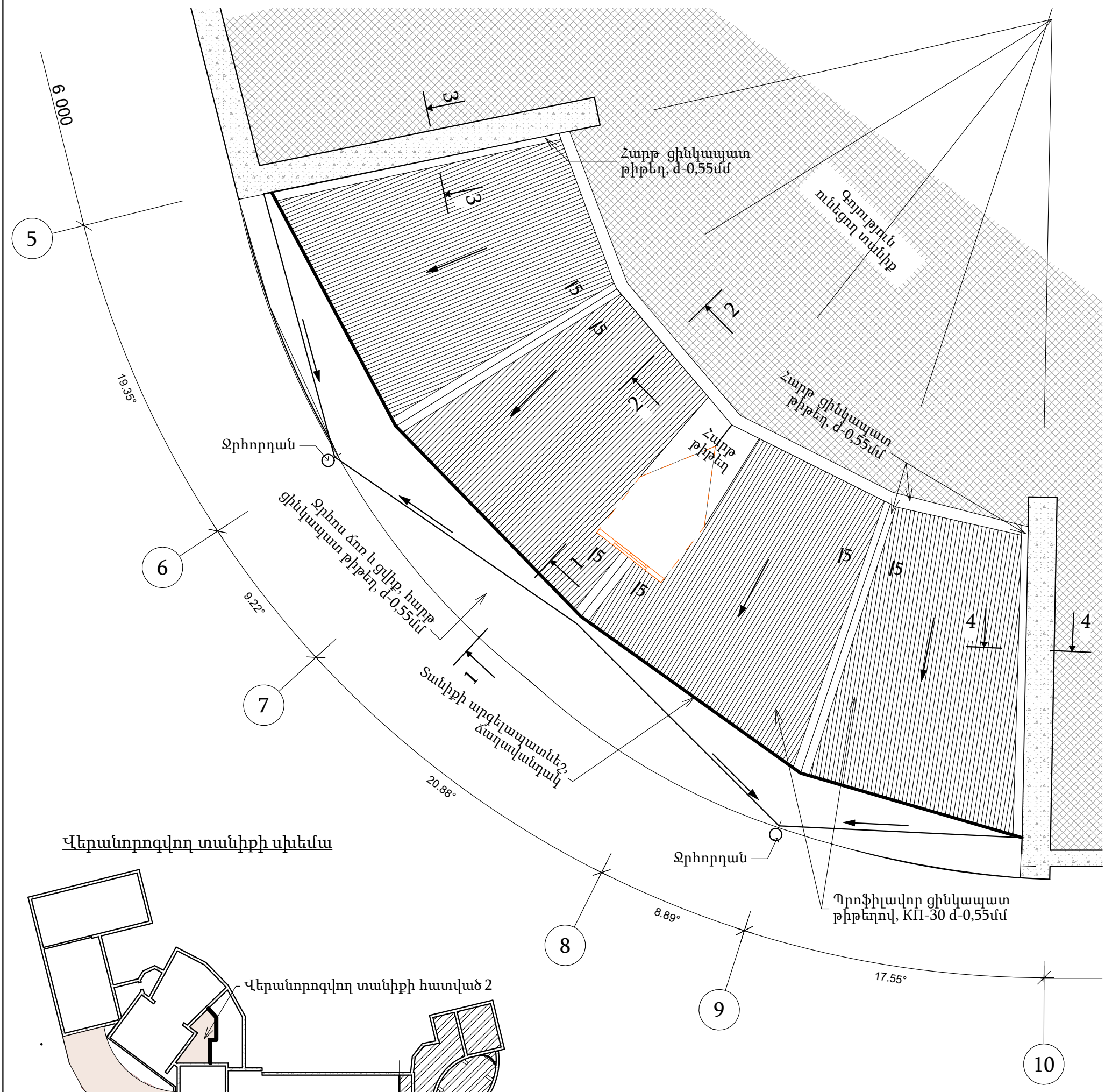

Վերանորոգվող տանիքի սխեմա

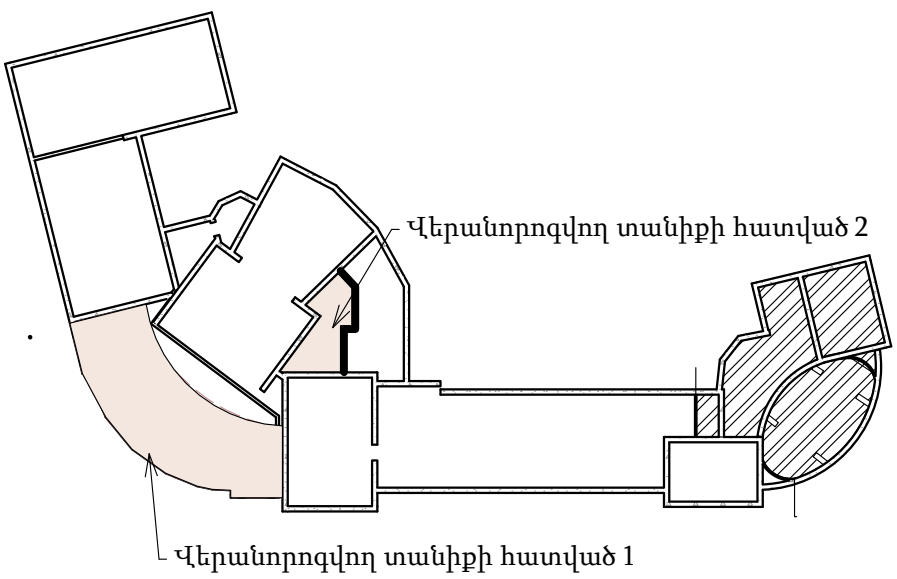

						ՀՀ կրթության, գիտության, մշակույթի և սպորտի նախարարություն: Պայմանագիր՝ N ՀՀԿԳՄՍՆԳՀԾՁԲ-24/84:			
						«Երևանի պարարվեստի պետական քոլեջ» ՊՈԱԿ-ի վերանորոգման աշխատանքների նախագծանախահաշվային փաստաթղթերի մշակման ծառայություններ			
նգձ		Է. Հովսեփյան				Ճարտարապետաշինարարական մաս /Վերանորոգում/	Էտապ	Թերթ	Թերթեր
						Տանիքի կառուցում Տանիք-1	ԱՆ	ՃԼ-3	7
նախագծեց		Գ. Գալստյան							
						Տանիքի ջրահեռացման հատակագիծ Մ1:100	«ԽՈՅԱՆՔ» ՍՊԸ Լիցենզիա N-ՔՊԼ 001379:		

1-1 Կտրվածք

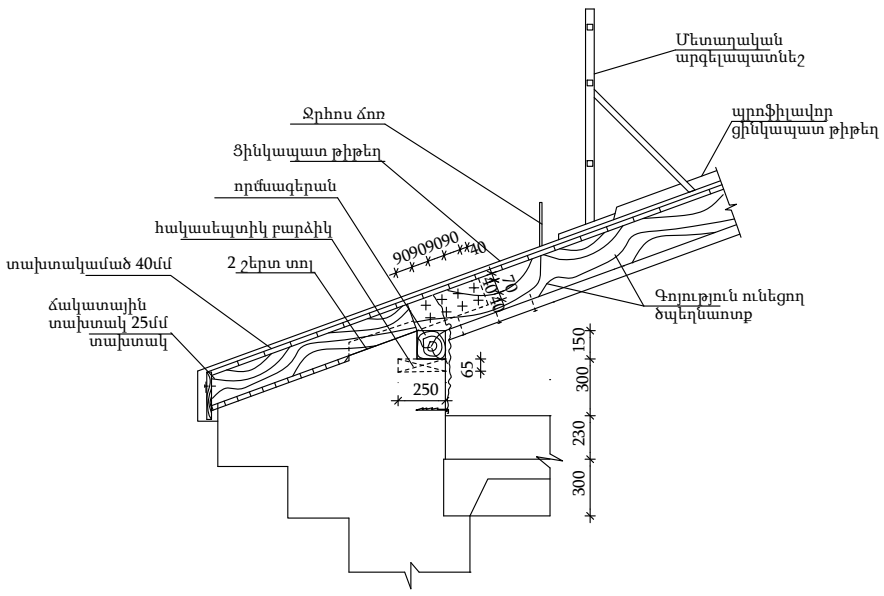

2-2 Կտրվածք

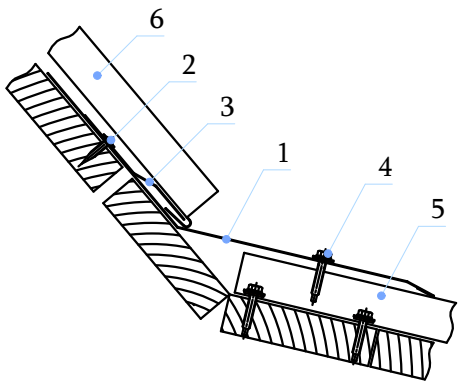

3-3 Կտրվածք

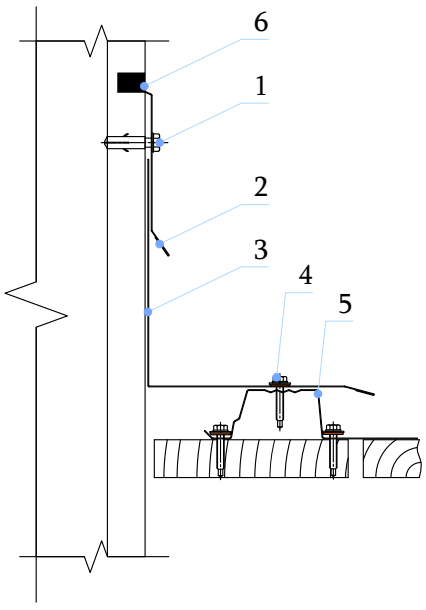

1. Դետալ ցինկապատ թիթեղից Լ-300մմ
2. Ինքնահպման պտուտակ
3. Դետալ ցինկապատ թիթեղից Լ-100մմ
4. Ինքնահպման պտուտակ տանիքածածկի համար
5. Պրոֆնաստիլ
6. Գոյություն ունեցող տանիքածածկ

1. Դյուբել մեխ
2. Դետալ ցինկապատ թիթեղից Լ-150մմ
3. Դետալ ցինկապատ թիթեղից Լ-300մմ
4. Ինքնահպման պտուտակ տանիքածածկի համար
5. Պրոֆնաստիլ
6. Հերմետիկ

5-5 Կտրվածք

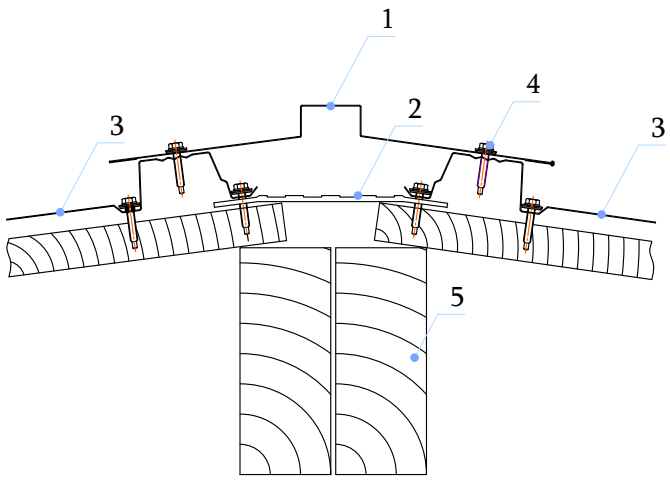

4-4 Կտրվածք

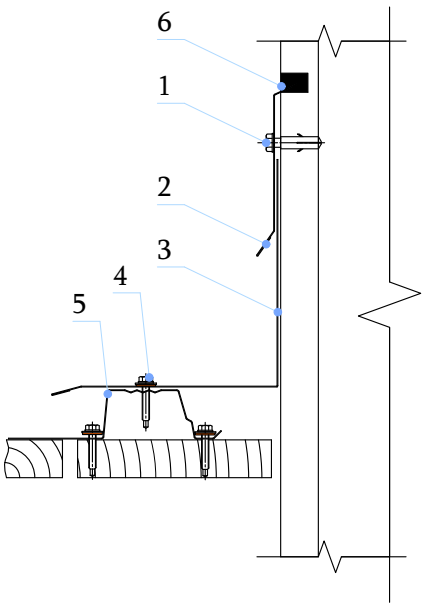

1. Դետալ ցինկապատ թիթեղից Լ-300մմ
2. Դետալ ցինկապատ թիթեղից Լ-100մմ
3. Պրոֆնաստիլ
4. Ինքնահպման պտուտակ տանիքածածկի համար
5. Գոյություն ունեցող կոնստրուկցիա

1. Դյուբել մեխ
2. Դետալ ցինկապատ թիթեղից Լ-150մմ
3. Դետալ ցինկապատ թիթեղից Լ-300մմ
4. Ինքնահպման պտուտակ տանիքածածկի համար
5. Պրոֆնաստիլ
6. Հերմետիկ

						ՀՀ կրթության, գիտության, մշակույթի և սպորտի նախարարություն: Պայմանագիր՝ N ՀՀԿԳՄՍՆԳՀԾՁԲ-24/84:			
						«Երևանի պարարվեստի պետական քոլեջ» ՊՈԱԿ-ի վերանորոգման աշխատանքների նախագծանախահաշվային փաստաթղթերի մշակման ծառայություններ			
նգհ		Է. Հովսեփյան				Ճարտարապետաշինարարական մաս /Վերանորոգում/ Տանիքի կառուցում Տանիք-1	Էտապ	Թերթ	Թերթեր
							ԱՆ	ՃԼ-4	7
նախագծեց		Գ. Գալստյան							
						Կտրվածքներ 1-1, 2-2, 3-3, 4-4, 5-5	«ԽՈՅԱՆՔ» ՍՊԸ Լիցենզիա N-ՔՊԼ 001379:		

Տանիքի արգելապատնեշի սխեմա

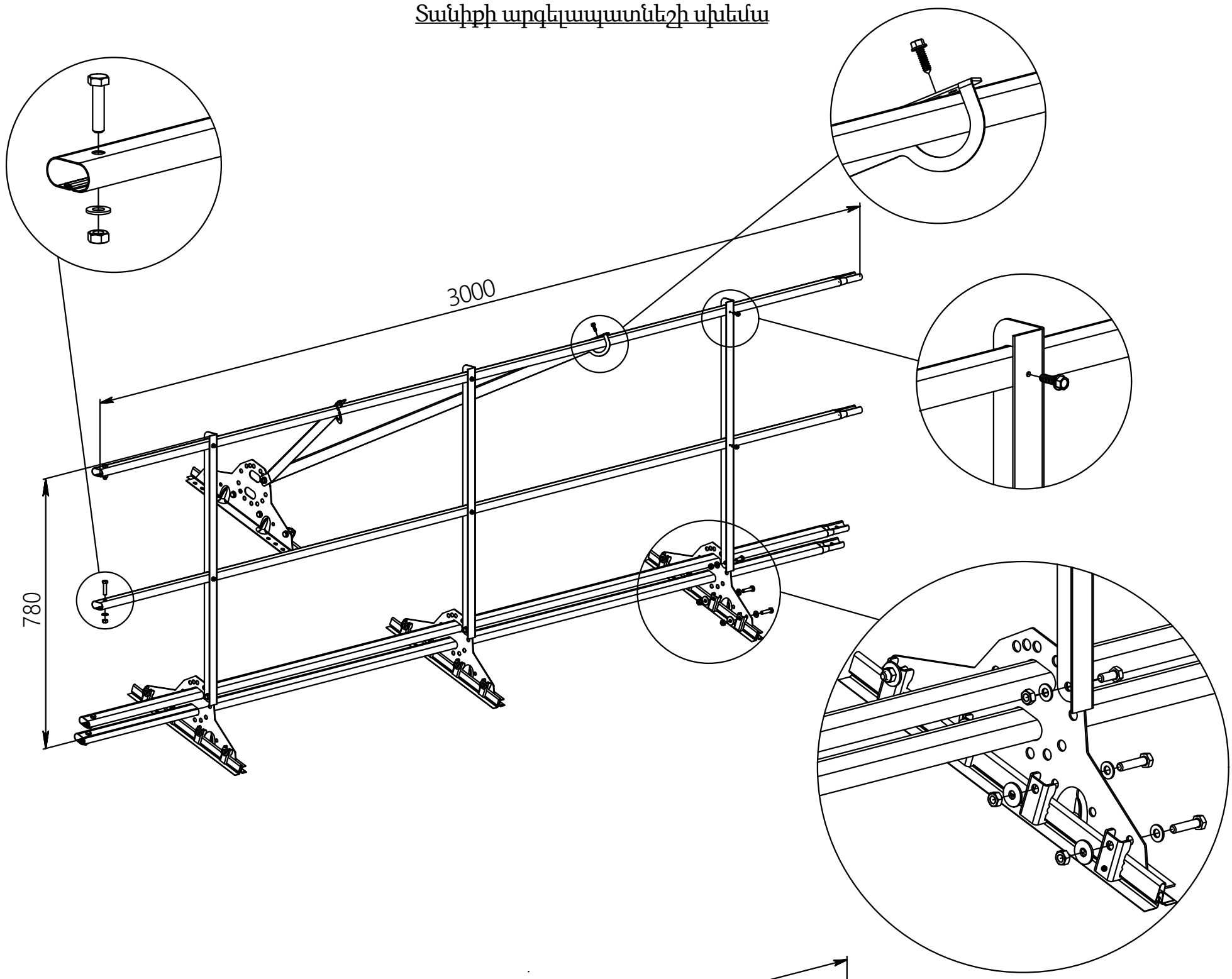

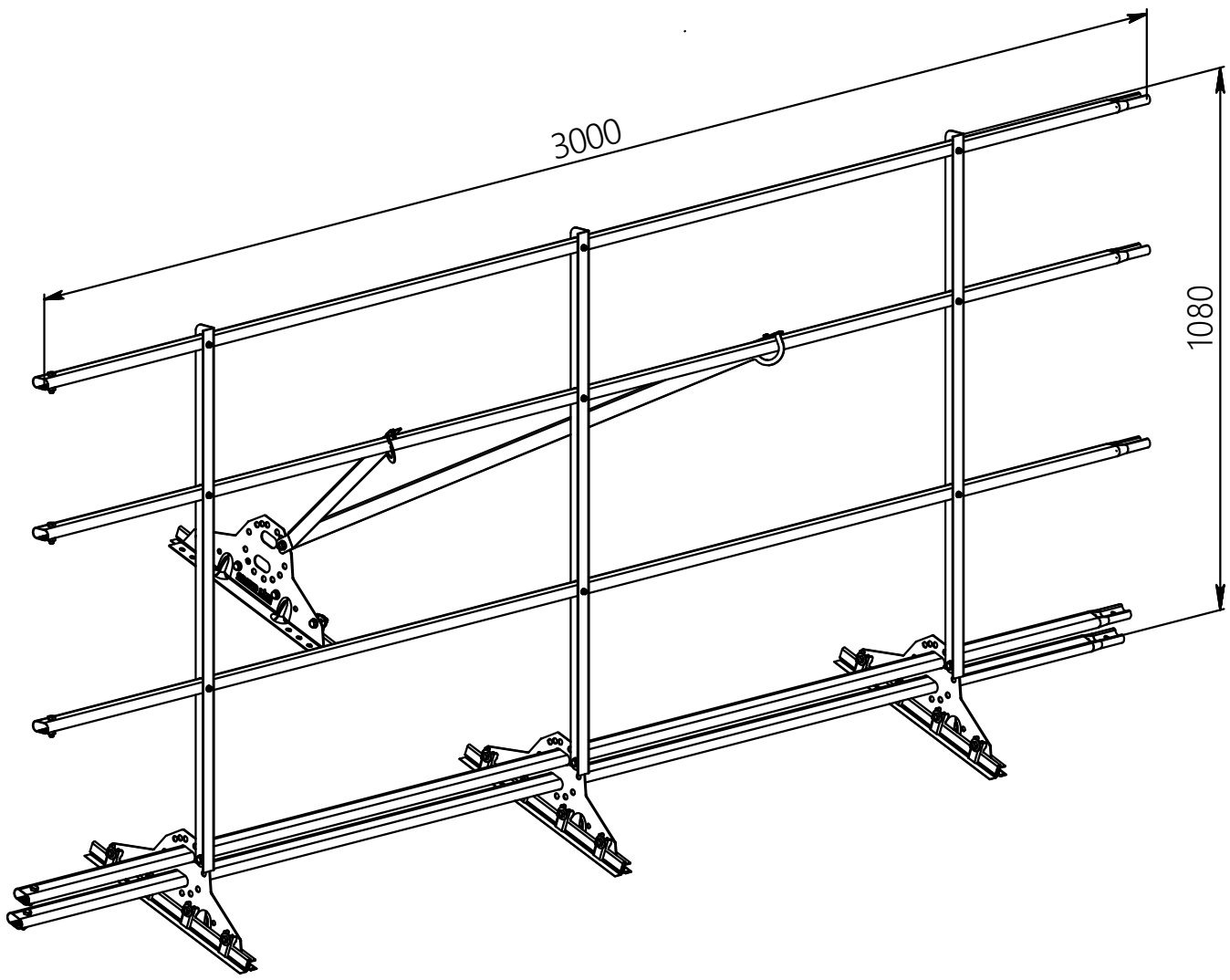

						ՀՀ կրթության, գիտության, մշակույթի և սպորտի նախարարություն: Պայմանագիր՝ N ՀՀԿԳՄՍՆԳՀԾՁԲ-24/84:		
						«Երևանի պարարվեստի պետական քոլեջ» ՊՈԱԿ-ի վերանորոգման աշխատանքների նախագծանախահաշվային փաստաթղթերի մշակման ծառայություններ		
նգճ		Է. Հովսեփյան				Ճարտարապետաշինարարական մաս /Վերանորոգում/ Տանիքի կառուցում Տանիք-1	Էտապ	Թերթ	Թերթեր
							ԱՆ	ՃԼ-5	7
նախագծեց		Գ. Գալստյան							
						Տանիքի արգելապատնեշի սխեմա	«ԽՈՅԱՆՔ» ՍՊԸ Լիցենզիա N-ՔՊԼ 001379:		

Վերանորոգվող տանիքի հատված 2-ի հատակագիծ

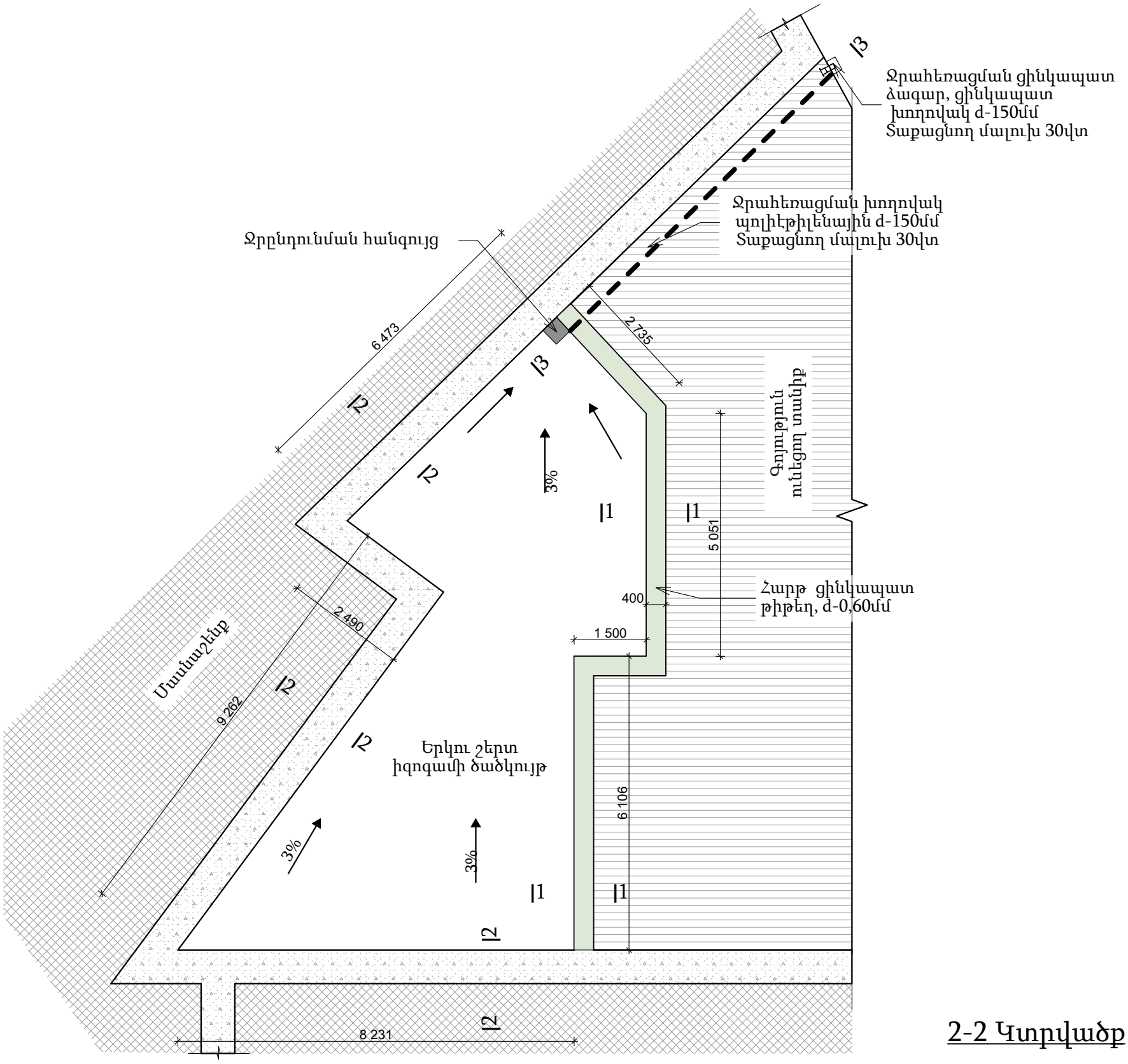

2-2 Կտրվածք

1-1 Կտրվածք

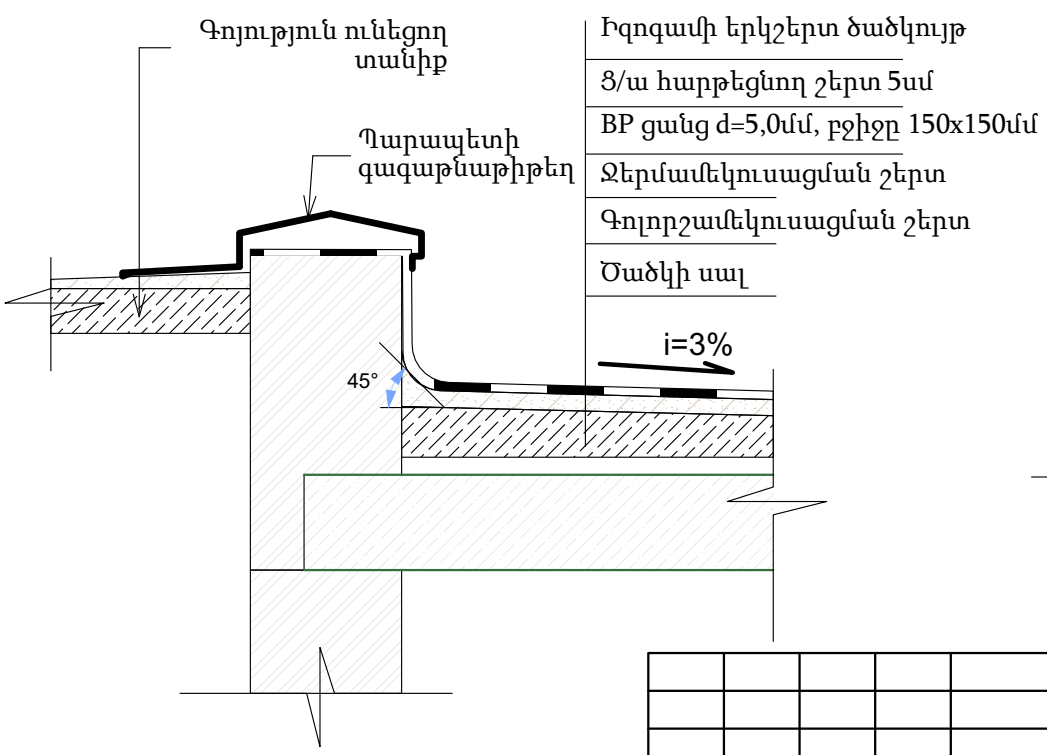

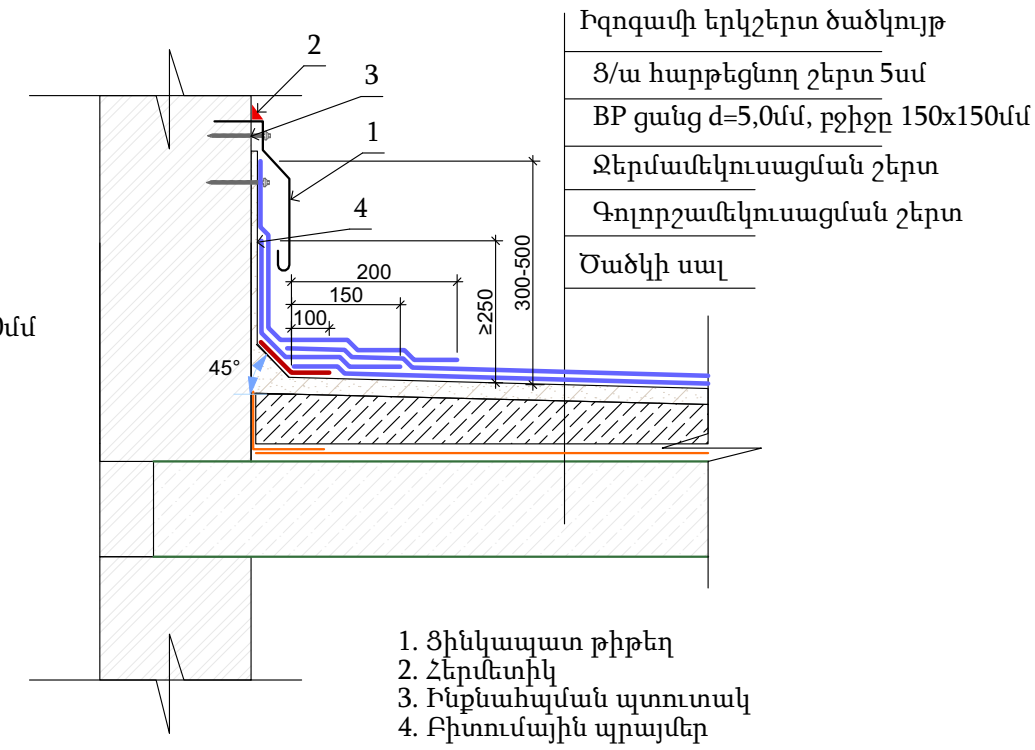

						ՀՀ կրթության, գիտության, մշակույթի և սպորտի նախարարություն: Պայմանագիր՝ N ՀՀԿԳՄՆԳՀԾՁԲ-24/84:		
						«Երևանի պարարվեստի պետական քոլեջ» ՊՈԱԿ-ի վերանորոգման աշխատանքների նախագծանախահաշվային փաստաթղթերի մշակման ծառայություններ		
նգհ		Է. Հովսեփյան				Ճարտարապետաշինարարական մաս /Վերանորոգում/	Էտապ	Թերթ	Թերթեր
						Տանիքի կառուցում Տանիք-2	ԱՆ	ՃԼ-6	7
նախագծեց		Գ. Գալստյան							
						Տանիքի հատակագիծ Մ1:100, կտրվածքներ 1-1, 2-2	«ԽՈՅԱՆՔ» ՍՊԸ Լիցենզիա N-ՔՊԼ 001379:		

3-3 Կտրվածք

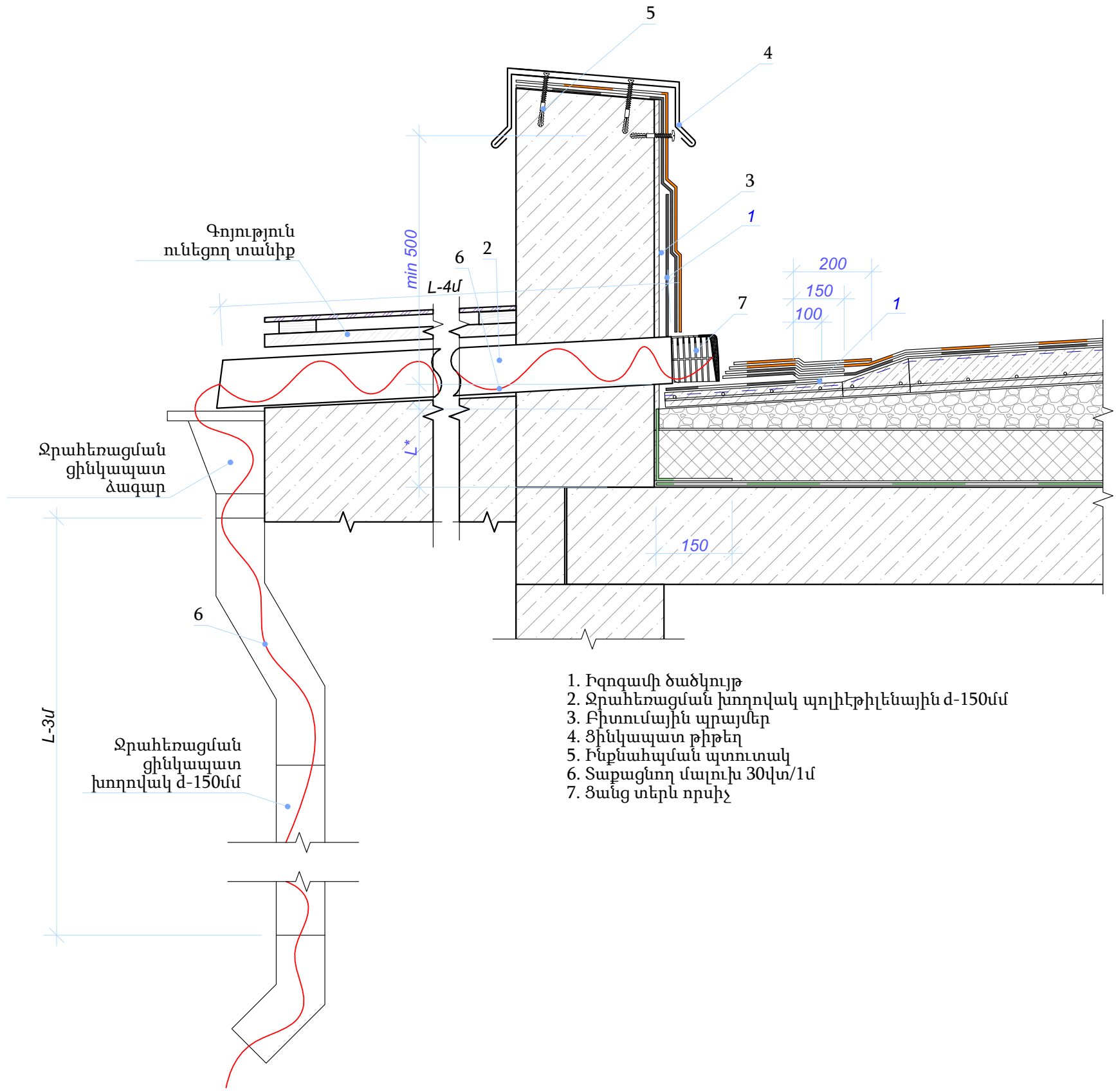

1. Իզոգամի ծածկույթ
2. Ջրահեռացման խողովակ պոլիէթիլենային d-150մմ
3. Բիտումային պրայմեր
4. Ցինկապատ թիթեղ
5. Ինքնահպման պտուտակ
6. Տաքացնող մալուխ 30վտ/1մ
7. Ցանց տերև որսիչ

						ՀՀ կրթության, գիտության, մշակույթի և սպորտի նախարարություն: Պայմանագիր՝ N ՀՀԿԳՄՍՆԳՀԾՁԲ-24/84:			
						«Երևանի պարարվեստի պետական քոլեջ» ՊՈԱԿ-ի վերանորոգման աշխատանքների նախագծանախահաշվային փաստաթղթերի մշակման ծառայություններ			
նգձ		Է. Հովսեփյան				Ճարտարապետաշինարարական մաս /Վերանորոգում/ Տանիքի կառուցում Տանիք-2	Էտապ	Թերթ	Թերթեր
							ԱՆ	ՃԼ-7	7
նախագծեց		Գ. Գալստյան							
						Կտրվածք 3-3	«ԽՈՅԱՆՔ» ՍՊԸ Լիցենզիա N-ՔՊԼ 001379:		